«ՃԱՐՏՇԻՆ ՆԱԽԱԳԻԾ ԵՎ ԴԻԶԱՅՆ» ՍՊԸ

ՀԱՍՑԵ. Ք. ԵՐԵՎԱՆ, ՎԱՂԱՐՇՅԱՆ 12, 4-ՐԴ ՀԱՐԿ
ՀԵՌ. (+37494) 41-66-99
Email: chart-shin@mail.ru
www.facebook.com/chartshin.project

ԱՇԽԱՏԱՆՔԱՅԻՆ ՆԱԽԱԳԻԾ

ՃԱՐՏԱՐԱՊԵՏԱԿԱՆ ՄԱՍ

ՔԱՋԱՐԱՆ ՀԱՄԱՅՆՔԻ ԱԲՈՎՅԱՆ 4 ԵՎ 6 ՇԵՆՔԵՐԻ ՀԱՐԱԿԻՑ ԱՅԳՈՒ ԲԱՐԵԿԱՐԳՄԱՆ ՆԱԽԱԳԻԾ

ՊԱՏՎԻՐԱՏՈՒ՝

ՔԱՋԱՐԱՆԻ ՀԱՄԱՅՆՔԱՊԵՏԱՐԱՆ
«ԶԱՆԳԵԶՈՒՐԻ ՊՂՆՁԱՄՈԼԻՊԴԵՆԱԻՆ ԿՈՄԲԻՆԱՏ»
ԲԱՐԵԳՈՐԾԱԿԱՆ ՀԻՄՆԱԴՐԱՄ

ԵՐԵՎԱՆ 2024թ

<u>ԲԱՑԱՏՐԱԳԻՐ</u>

Քաջարան համայնքի Աբովյան 4 եվ 6 շենքերի հարակից այգու բարեկարգման նախագիծը իրականացված է Քաջարանի համայնքապետարանի և «Զանգեզուրի պղնձամոլիբդենային կոմբինատ» բարեգործական հիմնադրամի պատվերով:
Նախագծի կատարման համար օգտագործվել են հետևյալ նորմատիվային փաստաթղթերը

- ՀՀ կառավարության 18.11.2021 թ. N 1902 - Լ որոշում,
- ՀՀ Կառավարության 19.03.2015թ-ի որոշումը՝ Հայաստանի Հանրապետությունում կառուցապատման նպատակով թույլտվությունների և այլ փաստաթղթերի տրամադրման կարգը հաստատելու և Հայաստանի Հանրապետության կառավարության մի շարք որոշումներ ուժը կորցրած ճանաչելու մասին,
- ՀՀՇՆ 20-04 «Երկրաշարժադիմացկուն շինարարություն»,
- ՀՀ քաղաքաշինության նախարարի 24.03.2014թ. թիվ 87-Ն հրամանով տրված ՀՀՇՆ 20-06-2014 «Շենքերի և կառուցվածքների վերակառուցում, վերականգնում և ուժեղացում. Հիմնական դրույթներ»,
- ՀՀ կառավարության 16.02.2006թ. թիվ 392-Ն որոշումով նախատեսված «Հաշմանդամների և բնակչության սակավաշարժուն խմբերի համար սոցիալական, տրանսպորտային և ինժեներական ենթակառուցվածքների մատչելիության ապահովման կարգը հաստատելու մասին»,
- ՀՀ կառավարության 25.12.2014թ. թիվ 1504-Ն որոշումով նախատեսված«Պետական միջոցների հաշվին կառուցվող (վերակառուցվող, նորոգվող) օբյեկտներում էներգախնայողության բարձրացմանն ուղղված միջոցառումների կիրառման մասին»,
- ՀՀՇՆ 21-01-2014«Շենքերի և կառուցվածքների հրդեհային անվտանգության» շինարարական նորմեր,
- ՀՀՇՆ 31-03 «ՀԱՍԱՐԱԿԱԿԱՆ ՇԵՆՔԵՐ ԵՎ ՇԻՆՈՒԹՅՈՒՆԵՐ » շինարարական նորմերը,
- ՀՀՇՆ 22-01-2024«Շինարարական կլիմայաբանություն» շինարարական նորմեր,

Նախագծի մշակումը կատարվել է Հայաստանի ստանդարտ (նախագծային փաստաթղթերի համակարգ շինարարության համար), ՀՍՏ ԳՕՍՏ 21.501-95-ի և ՀՍՏ ԳՕՍՏ 21.101-99-ի (նախագծային և աշխատանքային փաստաթղթերի հիմնական պահանջներ) համաձայն:

- Պատվիրատուի կողմից տրված տեխնիկական առաջադրանքը,
- Հողտարածքի տոպոգրաֆիական հանույթը,
- Տեղում կատարված չափագրական գծագրերը,
- Քաջարանի համայնքապետարանի կողմից տրված նախագծման թույլտվությունը: Պատասխանատվության դասը -միջինից ռիսկայնության աստիճանի (III կատեգորիայի) դասակարգման օբյեկտ:

Դիտարկվող տարածքը գտնվում է Լեռնագործների և Խաչատուր Աբովյան փողոցների հարակից միջբակային հատվածամասում : Տարածքում առկա է կիսաքանդ, ոչբարվոք վիճակում գտնվող այգի, որը նախագծով առաջարկվում է բարեկարգել:

Տարածքի ընդհանուր մակերեսը կազմում է մոտ 1200.0 քմ, որի 2 լայնական կողմերում առկա են մինչև 8.0 մ բարձրությամբ ռելիեֆ: Տարածքը ունի լեռնագործների փողոցի կողմից ե/բետոնե հենապատ մինչև 2.0մ բարձրությամբ:

Քանդման աշխատանքներ.

Նախագծով նախատեսված է քանդել տարածքում առկա բոլոր կիսաքանդ շինությունները, բետոնե կառուցվածքները և հենապատերը, գոյություն ունեցող հենապատում իրականացնել բացվածքներ հետագայում այգու մուտքեր ապահովելու համար, ապամոնտաժել բոլոր մետաղական կառուցվածքները, մաքրել բուսականությունից, իրականացնել հողային քանդման աշխատանքներ, ապամոնտաժել մետաղոլյաստե տաղավարը, խաղասարքերը, ինչպես նաև ավտոտնակների տանիքներից քանդել ց/ավազե հարթաշերտը իզոգամի հետ միասին:

Բարեկարգում.

Նախագծով նախատեսված է իրականացնել հողային աշխատանքներ տարածքը հենապատերով բաժանելով հարթությունների: Իրականացնել ճեմուղիներ՝ գրանիտե սալիկներով, երկու կողմից պարփակված եզրաքարերով: Նախատեսել աստիճաններ և սակավաշարժ խմբերի համար թեքահարթակներ, բազրիքներ: Բոլոր աստիճանների վրա տեղադրելա գծային LED տիպի լուսատուներ:

Բարեկարգել այգու ճանապարհին կից հենապատը՝ որի վրա նախատեսել ց/ավազե սվաղ և նկարազարդում:

Իրականացնել նոր հենապատեր, երեսապատել բազալտե սալիկերով և տեղադրել նոր բազրիքներ:

Տեղադրել նստարաններ, աղբամաններ, լուսավորության համար հենասյուներ:

Զբոսայգու միջնամասում իրականացնել ջրավազան երեսապատված գրանիտե սալիկներով:

ՈՒՇԱԴՐՈՒԹՅՈՒՆ

Սույն աշխատանքների կատարման համար մասնակիցը (կապալառուն), պետք է ունենա հետևյալ լիցենզիաները.

- Քաղաքաշինության բնագավառում շինարարության իրականացում՝ ներառյալ ներդիրները ըստ հետևյալ ոլորտների - ԲՆԱԿԵԼԻ, ՀԱՍԱՐԱԿԱԿԱՆ ԵՎ ԱՐՏԱԴՐԱԿԱՆ, ՏՐԱՆՍՊՈՐՏԱՅԻՆ, ԷՆԵՐԳԵՏԻԿ, ՀԻԴՐՈՏԵԽՆԻԿԱԿԱՆ:
- Շինարարական աշխատանքների ընթացքում հայտնաբերված թերությունների վերացման աշխատանքները նախօրոք համաձայնեցնել պատվիրատուի և նախագծային կազմակերպության հետ:
- Օգտագործվող բոլոր նյութերի և սարքերի նմուշները նախօրոք համաձայնեցնել շահագրգիռ կողմերի հետ,որից հետո միայն կատարել նրանց պատրաստման և տեղադրման աշխատանքները:

Աշխատանքի կատարման ժամանակ օգտագործվող բոլոր նյութերը պետք է համապատասխանեն Հայաստանի Հանրապետությունում գործող ստանդարտներին և նորմատիվային փաստաթղթերի պահանջներին, ինչպես նաև տվյալ ապրանքների որակի չափանիշներին (սերտիֆիկատների) պահանջներին.

Կապալի օբյեկտին, դրա առանձին մասերին և օգտագործվող նյութերին ներկայացվող երաշխիքային նվազագույն ժամկետը սահմանվում է -10- տարի.

Շինարարական աշխատանքների կատարման համար պահանջվող ժամանակացույցը, կազմակերպչական, շրջակա միջավայրի պահպանման, շինարարությունում ներգրավված մարդկանց անվտանգության ապահովման, շինարարական նյութերի մատակարարման և օգտագործման, ինչպես նաև շինարարական մեքենա-մեխանիզմների շահագործման բնութագրումները տրված են «Շինարարության կազմակերպման նախագծում»:

ՏԵԽՆԻԿԱԿԱՆ ՏՎՅԱԼՆԵՐ

Յողամասի մակերես - 0.12 **hա** , / 100% /

- Յենապատ - 89.0 գ.մ 46.2ք.մ /3.8% /
- Աստիճաններ - 61.7 ք.մ /5.1% /
- Ջրավազան - 33.0 ք.մ /2.7% /

Ընդհանուր կառուցապատման մակերես - 140.9 քմ

Կանաչապատ մակերես - 320.0   **ք**.**մ** / 26.90% /

Սալվածքներ, **արահետ, տաղավար և այլն** - 739.1 **ք**.**մ** / 61.50% /

ԱՇԽԱՏԱՆՔԱՅԻՆ ՆԱԽԱԳԾԻ ՑԱՆԿԸ			
Հ/Հ	ԱՆՎԱՆՈՒՄ	ՄԱԿՆԻՇ	ԾԱՆՈԹՈՒԹՅՈՒՆ
1	ԱՆՎԱՆԱՑԱՆԿ, ԲԱՑԱՏՐԱԳԻՐ	Ճ-01	–
2	ԻՐԱՎԻՃԱԿԱՅԻՆ ՀԱՏԱԿԱԳԻԾ	Ճ-02	Մ 1:2000
3	ԳԼԽԱՎՈՐ ՀԱՏԱԿԱԳԻԾ	Ճ-03	Մ 1:500
4	ԲԱՐԵԿԱՐԳՄԱՆ ՀԱՏԱԿԱԳԻԾ (ՉԱՓԱԳՐՈՒԹՅՈՒՆ)	Ճ-04	Մ 1:200
6	ԲԱՐԵԿԱՐԳՄԱՆ ՀԱՏԱԿԱԳԻԾ	Ճ-06	Մ 1:200
7	ԱՅԳՈՒ ԵՐԿԱՅՆԱԿԱՆ ՀԱՏՈՒՅԹ «Ա-Ա»	Ճ-07	Մ 1:100
8	ԱՅԳՈՒ ԵՐԿԱՅՆԱԿԱՆ ՀԱՏՈՒՅԹ «Ա-Ա»	Ճ-08	Մ 1:100
9	ՀԵՆԱՊԱՏ «1»	Ճ-09	Մ 1:50
10	ՀԵՆԱՊԱՏ «2» ԵՎ ԱՍՏԻՃԱՆ «1»	Ճ-10	Մ 1:50
11	ՀԵՆԱՊԱՏ «3»	Ճ-11	Մ 1:50
12	ՀԵՆԱՊԱՏ «4»	Ճ-12	Մ 1:50
13	ՀԵՆԱՊԱՏ «5», ՀԵՆԱՊԱՏ «6» ԵՎ ԱՍՏԻՃԱՆ «2»	Ճ-13	Մ 1:50
14	ՀԵՆԱՊԱՏ «7» ԵՎ ԹԵՔԱՀԱՐԹԱԿ «1»	Ճ-14	Մ 1:50
15	ՀԵՆԱՊԱՏ «8» ԵՎ ԱՍՏԻՃԱՆ «3»	Ճ-15	Մ 1:50
16	ՀԵՆԱՊԱՏ «9»	Ճ-16	Մ 1:50
17	ՀԵՆԱՊԱՏ «10» ԵՎ ԹԵՔԱՀԱՐԹԱԿ «2»	Ճ-17	Մ 1:50
18	ՀԵՆԱՊԱՏ «11»	Ճ-18	Մ 1:50
19	ՀԵՆԱՊԱՏ «12» ԵՎ ԱՍՏԻՃԱՆ «5»	Ճ-19	Մ 1:50
20	ՋՐԱՎԱԶԱՆԻ ԴՐՎԱԳ	Ճ-20	Մ 1:50
21	ՀԱՏՈՒՅԹ «Բ-Բ»	Ճ-21	Մ 1:50
22	ԴԵԿՈՐԱՏԻՎ ՀԱՏԱԿԻ ԴՐՎԱԳ, ՀԱՏՈՒՅԹ «Գ-Գ» ԵՎ ՀԱՏՈՒՅԹ «Դ-Դ»	Ճ-22	Մ 1:50
23	ՆՍՏԱՐԱՆԻ ՀԱՏԱԿԱԳԻԾ	Ճ-23	Մ 1:20
24	ԾԱՎԱԼԱԹԵՐԹ	Ճ-24	–
25	ԾԱՎԱԼԱԹԵՐԹ	Ճ-25	–
26	ՏԵՂԱՆՔԻ ԼՈՒՍԱՆԿԱՐՆԵՐ	Ճ-26	–
27	ՏԵՂԱՆՔԻ ԼՈՒՍԱՆԿԱՐՆԵՐ	Ճ-27	–
28	ՏԵՂԱՆՔԻ ԼՈՒՍԱՆԿԱՐՆԵՐ	Ճ-28	–
29	ԵՌԱՉԱՓ ՊԱՏԿԵՐՆԵՐ	Ճ-29	–
30	ԵՌԱՉԱՓ ՊԱՏԿԵՐՆԵՐ	Ճ-30	–
31	ԵՌԱՉԱՓ ՊԱՏԿԵՐՆԵՐ	Ճ-31	–
32	ԵՌԱՉԱՓ ՊԱՏԿԵՐՆԵՐ	Ճ-32	–

ՏՆՕՐԵՆ	Հ. ԽԱՉԱՏՐՅԱՆ	ՔԱՋԱՐԱՆ ՀԱՄԱՅՆՔԻ ԱԲՈՎՅԱՆ 4 ԵՎ 6 ՇԵՆՔԵՐԻ ՀԱՐԱԿԻՑ ԱՅԳՈՒ ԲԱՐԵԿԱՐԳՄԱՆ ՆԱԽԱԳԻԾ			
Ն.Գ.Ճ	Հ. ԲԱԴՈՅԱՆ				
ՃԱՐՏԱՐԱՊԵՏ	Ա. ԿԱՐԱՊԵՏՅԱՆ	ՃԱՐՏԱՐԱՊԵՏԱՇԻՆԱՐԱՐԱԿԱՆ ՄԱՍ			
ՃԱՐՏԱՐԱՊԵՏ	Խ. ՎԱՐԴԱՆՅԱՆ				
		ԱՆՎԱՆԱՑԱՆԿ, ԲԱՑԱՏՐԱԳԻՐ	ՓՈՒԼ	ԹԵՐԹ	ԹԵՐԹԵՐ
			ԱՆ	Ճ- 01	31

ՀԱՐՏՇԻՆ
ՆԱԽԱԳԻԾ ԵՎ ԴԻԶԱՅՆ

ԻՐԱՎԻՃԱԿԱՅԻՆ ՀԱՏԱԿԱԳԻԾ Մ 1:2000

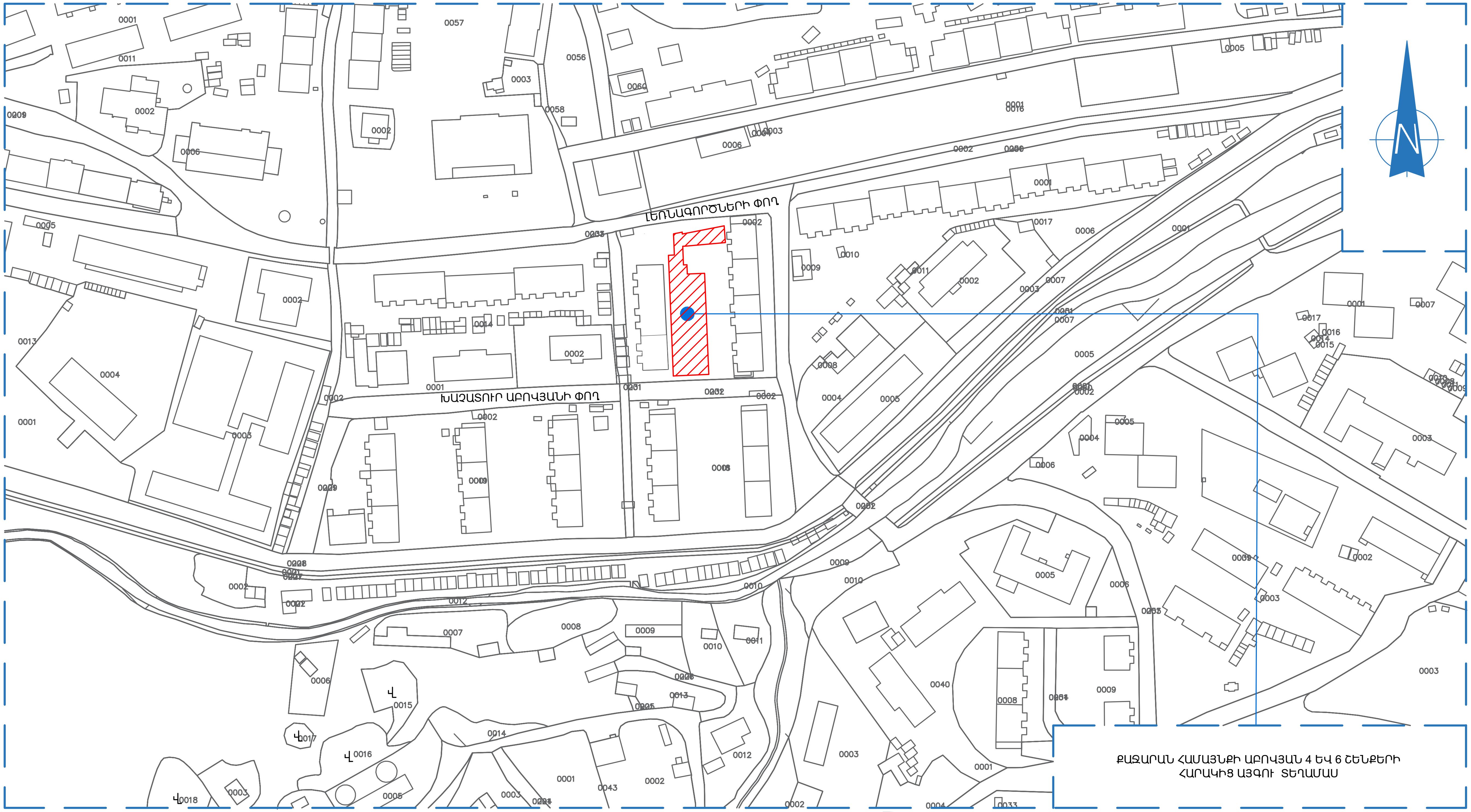

ՏՆՕՐԵՆ	Հ. ԽԱՉԱՏՐՅԱՆ		ՔԱՋԱՐԱՆ ՀԱՄԱՅՆՔԻ ԱԲՈՎՅԱՆ 4 ԵՎ 6 ՇԵՆՔԵՐԻ ՀԱՐԱԿԻՑ ԱՅԳՈՒ ԲԱՐԵԿԱՐԳՄԱՆ ՆԱԽԱԳԻԾ			
Ն.Գ.Ճ	Հ. ԲԱԴՈՅԱՆ					
ՃԱՐՏԱՐԱՊԵՏ	Ա. ԿԱՐԱՊԵՏՅԱՆ		ՃԱՐՏԱՐԱՊԵՏԱՇԻՆԱՐԱՐԱԿԱՆ ՄԱՍ			
ՃԱՐՏԱՐԱՊԵՏ	Խ. ՎԱՐԴԱՆՅԱՆ					
			ԻՐԱՎԻՃԱԿԱՅԻՆ ՀԱՏԱԿԱԳԻԾ	ՓՈՒԼ	ԹԵՐԹ	ԹԵՐԹԵՐ
				ԱՆ	Ճ- 02	31

ՃԱՐՏՇԻՆ
ՆԱԽԱԳԻԾ ԵՎ ԴԻԶԱՅՆ

ԳԼԽԱՎՈՐ ՀԱՏԱԿԱԳԻԾ Մ 1:500

ՀԱՄԱՁԱՅՆԵՑՎԱԾ Է

ՔԱՋԱՐԱՆԻ ՔԱՂԱՔԱՊԵՏ՝ ՄԱՆՎԵԼ ՓԱՐԱՄԱԶՅԱՆ

ՏՆՕՐԵՆ	Հ. ԽԱՉԱՏՐՅԱՆ		ՔԱՋԱՐԱՆ ՀԱՄԱՅՆՔԻ ԱԲՈՎՅԱՆ 4 ԵՎ 6 ՇԵՆՔԵՐԻ ՀԱՐԱԿԻՑ ԱՅԳՈՒ ԲԱՐԵԿԱՐԳՄԱՆ ՆԱԽԱԳԻԾ		
Ն.Գ.Ճ	Հ. ԲԱՂՈՅԱՆ				
ՃԱՐՏԱՐԱՊԵՏ	Ա. ԿԱՐԱՊԵՏՅԱՆ		ՃԱՐՏԱՐԱՊԵՏԱՇԻՆԱՐԱՐԱԿԱՆ ՄԱՍ		
ՃԱՐՏԱՐԱՊԵՏ	Խ. ՎԱՐԴԱՆՅԱՆ				
			ԳԼԽԱՎՈՐ ՀԱՏԱԿԱԳԻԾ	ՓՈՒԼ	ԹԵՐԹ	ԹԵՐԹԵՐ
				ԱՆ	Ճ- 03	31

ԲԱՐԵԿԱՐԳՄԱՆ ՀԱՏԱԿԱԳԻԾ Մ1:200
/ՉԱՓԱԳՐՈՒԹՅՈՒՆ/

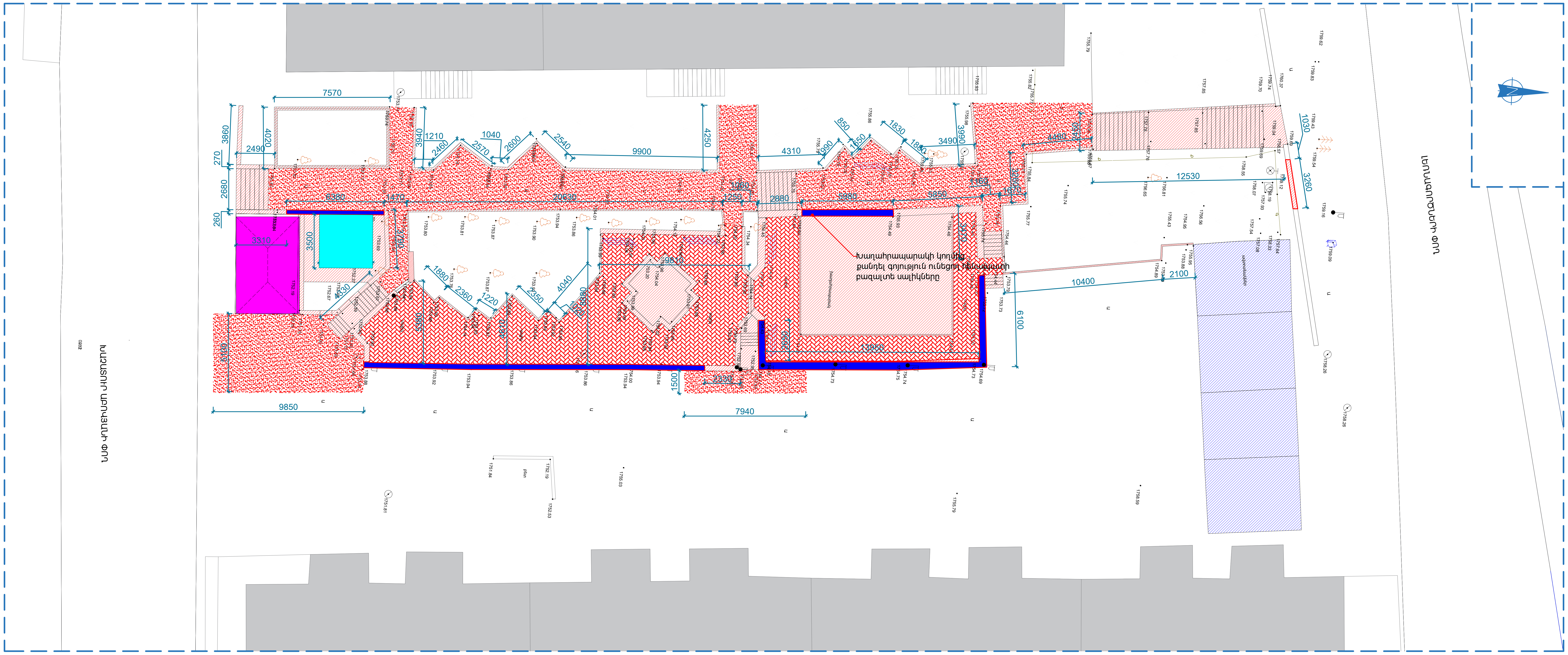

ՊԱՅՄԱՆԱԿԱՆ ՆՇԱՆՆԵՐ

- Քանդվող և ապամոնտաժվող հատվածամասեր
- Քանդվող ասֆալտբետոն իր շերտով
- Քանդվող բետոնե սալիկներ
- Պահպանվող հենապատեր
- Վերականգնվող ավտոտնակներ
- Գոյություն ունեցող բազմաբնակարան բնակելի շենքեր
- Գոյություն ունեցող տաղավար
- Գոյություն ունեցող մետաղոպլաստե տաղավարի ապամոնտաժում և պահեստավորում

ՏՆՕՐԵՆ	Հ. ԽԱՉԱՏՐՅԱՆ	
Ն.Գ.Ճ	Հ. ԲԱՂՈՅԱՆ	
ՃԱՐՏԱՐԱՊԵՏ	Ա. ԿԱՐԱՊԵՏՅԱՆ	
ՃԱՐՏԱՐԱՊԵՏ	Խ. ՎԱՐԴԱՆՅԱՆ	

ՔԱՋԱՐԱՆ ՀԱՄԱՅՆՔԻ ԱԲՈՎՅԱՆ 4 ԵՎ 6 ՇԵՆՔԵՐԻ ՀԱՐԱԿԻՑ ԱՅԳՈՒ ԲԱՐԵԿԱՐԳՄԱՆ ՆԱԽԱԳԻԾ

ՃԱՐՏԱՐԱՊԵՏԱՇԻՆԱՐԱՐԱԿԱՆ ՄԱՍ

ԲԱՐԵԿԱՐԳՄԱՆ ՀԱՏԱԿԱԳԻԾ /ՉԱՓԱԳՐՈՒԹՅՈՒՆ/	ՓՈՒԼ	ԹԵՐԹ	ԹԵՐԹԵՐ
	ԱՆ	Ճ- 04	31

ՃԱՐՏՃԻՆ
ՆԱԽԱԳԻԾ ԵՎ ԴԻԶԱՅՆ

ԲԱՐԵԿԱՐԳՄԱՆ ՀԱՏԱԿԱԳԻԾ Մ1:200

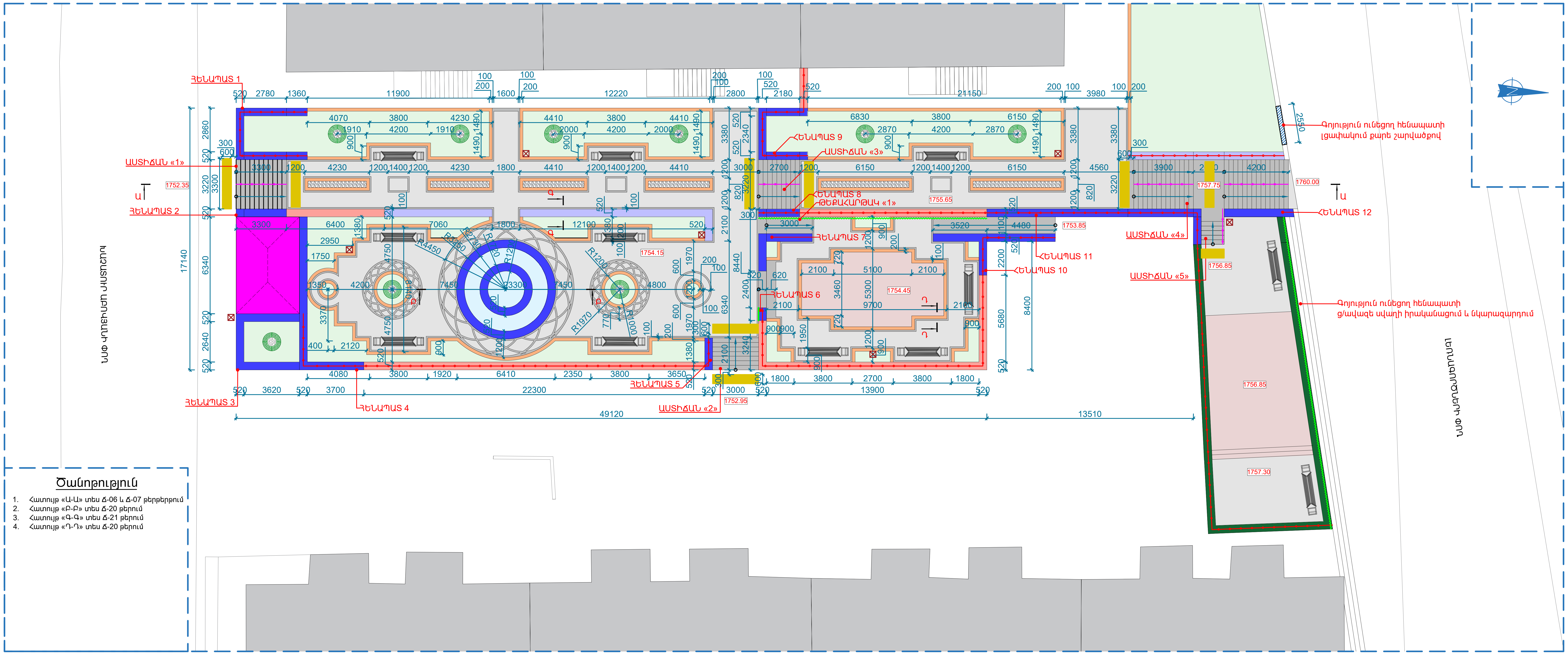

Ծանոթություն

1. Հատույթ «Ա-Ա» տես Ճ-06 և Ճ-07 թերթերթում
2. Հատույթ «Բ-Բ» տես Ճ-20 թերում
3. Հատույթ «Գ-Գ» տես Ճ-21 թերում
4. Հատույթ «Դ-Դ» տես Ճ-20 թերում

ՊԱՅՄԱՆԱԿԱՆ ՆՇԱՆՆԵՐ

- Սիզամարգ
- Գոյություն ունեցող տաղավար
- Գոյություն ունեցող բազմաբնակարան բնակելի շենքեր
- Մայթի գրանիտե սալիկներ մուգ գույնի
- Մայթի գրանիտե սալիկներ բաց գույնի
- Բազալտե եզրաքար 200 մմ լայնությամբ /գրանիտե երեսապատմաբ/
- Բազալտե եզրաքար 520 մմ լայնությամբ /բազալտե երեսապատմաբ/
- Նոր կառուցվող հենապատ
- Գոյություն ունեցող հենապատ
- Բազրիք «Ա»
- Բազրիք «Բ»
- Ռետինային հատակ
- Աղբաման
- Նկարազարդվող հատվածամաս
- Ավտոտնակների տանիքներում բետոնե պարապետի իրականացում
- Տակտիլային ցուցանակ

ՏՆՕՐԵՆ	Հ. ԽԱՉԱՏՐՅԱՆ		ՔԱՋԱՐԱՆ ՀԱՄԱՅՆՔԻ ԱԲՈՎՅԱՆ 4 ԵՎ 6 ՇԵՆՔԵՐԻ ՀԱՐԱԿԻՑ ԱՅԳՈՒ ԲԱՐԵԿԱՐԳՄԱՆ ՆԱԽԱԳԻԾ
Ն.Գ.Ճ	Հ. ԲԱՂՈՅԱՆ		
ՃԱՐՏԱՐԱՊԵՏ	Ա. ԿԱՐԱՊԵՏՅԱՆ		ՃԱՐՏԱՐԱՊԵՏԱՇԻՆԱՐԱՐԱԿԱՆ ՄԱՍ
ՃԱՐՏԱՐԱՊԵՏ	Խ. ՎԱՐԴԱՆՅԱՆ		

ԲԱՐԵԿԱՐԳՄԱՆ ՀԱՏԱԿԱԳԻԾ	ՓՈՒԼ	ԹԵՐԹ	ԹԵՐԹԵՐ
	ԱՆ	Ճ- 05	31

ՃԱՐՏՇԻՆ
ՆԱԽԱԳԻԾ ԵՎ ԴԻԶԱՅՆ

ԱՅԳՈՒ ԵՐԿԱՅՆԱԿԱՆ ՀԱՏՈՒՅԹ«Ա-Ա» Մ 1:100

ՀԱՆԳՈՒՅՑ «Ա» Մ 1:10

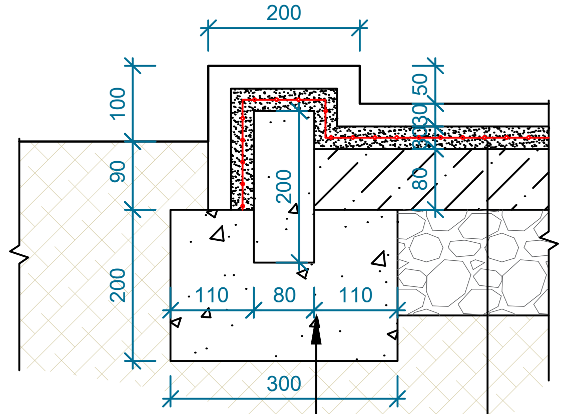

1. Գրանիտե սալիկներ 30 մմ
2. Ց/ավազե հարթեցնող շերտ 30 մմ
3. Ե/բետոնե սալ 80մմ (ամրանային ցանցով Ø4Bp-I ,150x150մմ բջիջներով)
4. Խճով տոփանած բնահող 100 մմ
5. Բնահող

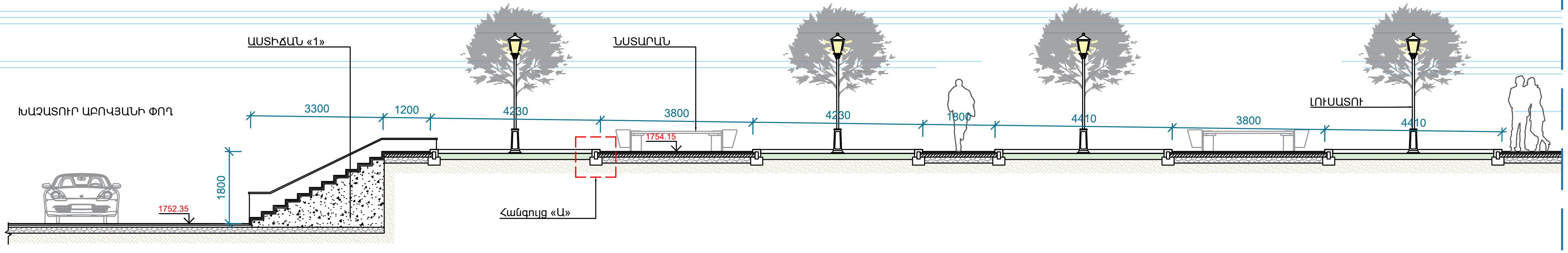

ԱՅԳՈՒ ԵՐԿԱՅՆԱԿԱՆ ՀԱՏՈՒՅԹԻ ՍԽԵՄԱ

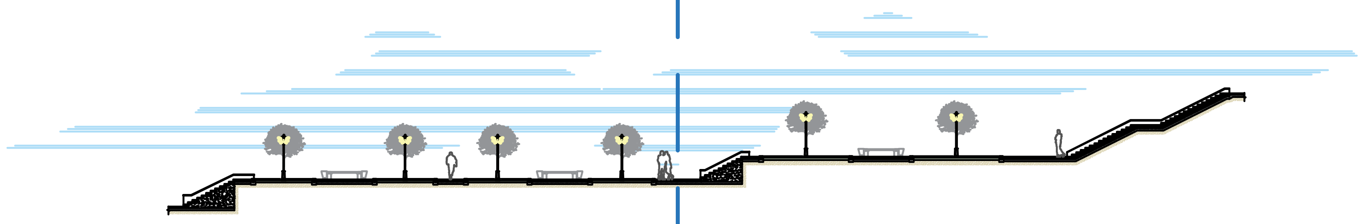

ՏՆՕՐԵՆ	Հ. ԽԱՉԱՏՐՅԱՆ		ՔԱՋԱՐԱՆ ՀԱՄԱՅՆՔԻ ԱԲՈՎՅԱՆ 4 ԵՎ 6 ՇԵՆՔԵՐԻ ՀԱՐԱԿԻՑ ԱՅԳՈՒ ԲԱՐԵԿԱՐԳՄԱՆ ՆԱԽԱԳԻԾ		
Ն.Գ.Ճ	Հ. ԲԱԴՈՅԱՆ				
ՃԱՐՏԱՐԱՊԵՏ	Ա. ԿԱՐԱՊԵՏՅԱՆ		ՃԱՐՏԱՐԱՊԵՏԱՇԻՆԱՐԱՐԱԿԱՆ ՄԱՍ		
ՃԱՐՏԱՐԱՊԵՏ	Խ. ՎԱՐԴԱՆՅԱՆ				
			ԱՅԳՈՒ ԵՐԿԱՅՆԱԿԱՆ ՀԱՏՈՒՅԹ «Ա-Ա»	ՓՈՒԼ	ԹԵՐԹ	ԹԵՐԹԵՐ
				ԱՆ	Ճ- 06	31

ԱՅԳՈՒ ԵՐԿԱՅՆԱԿԱՆ ՀԱՏՈՒՅԹ«Ա-Ա» Մ 1:100

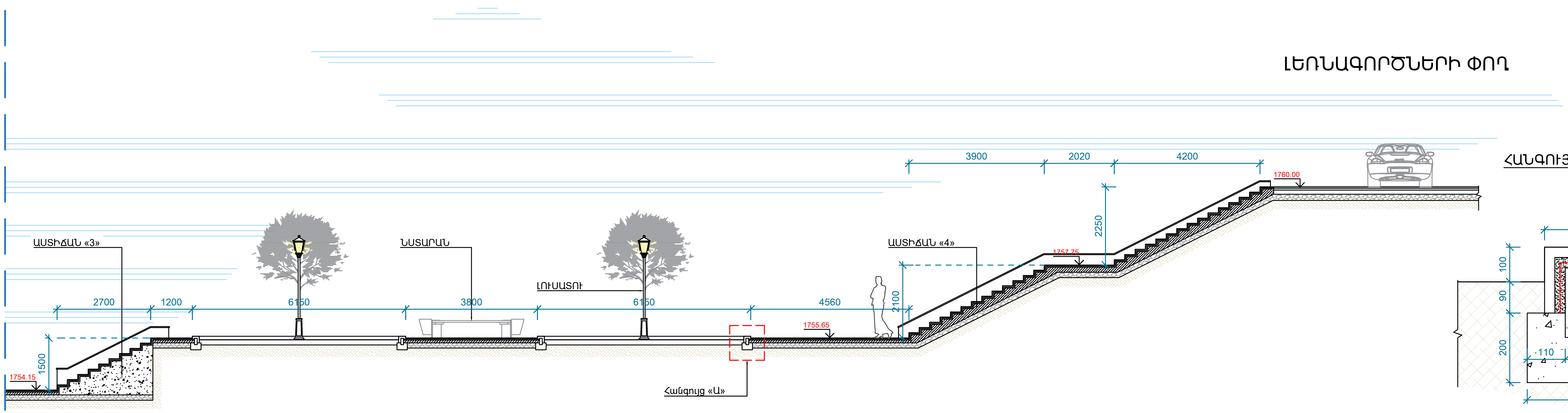

ՀԱՆԳՈՒՅՑ «Ա» Մ 1:10

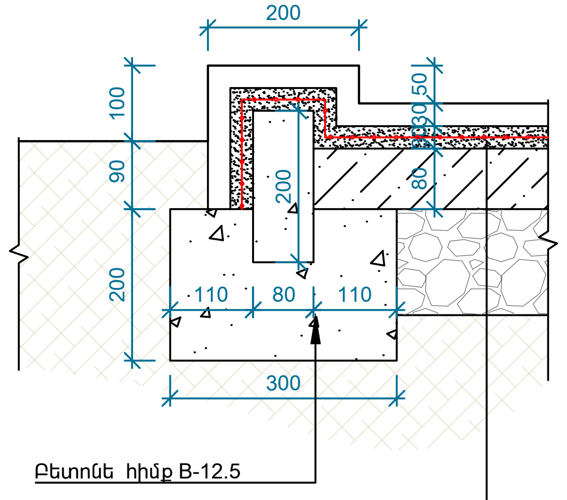

1. Գրանիտե սալիկներ 30 մմ
2. Ց/ավազե հարթեցնող շերտ 30 մմ
3. Ե/բետոնե սալ 80մմ (ամրանային ցանցով Ø4Bp-I ,150x150մմ բջիջներով)
4. Խճով տոփանած բնահող 100 մմ
5. Բնահող

ԱՅԳՈՒ ԵՐԿԱՅՆԱԿԱՆ ՀԱՏՈՒՅԹԻ ՍԽԵՄԱ

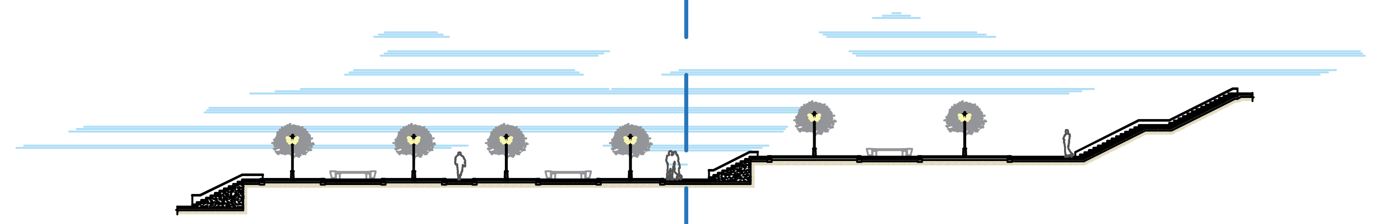

ՏՆՕՐԵՆ	Հ. ԽԱՉԱՏՐՅԱՆ	
Ն.Գ.Ճ	Հ. ԲԱՂՈՅԱՆ	
ՃԱՐՏԱՐԱՊԵՏ	Ա. ԿԱՐԱՊԵՏՅԱՆ	
ՃԱՐՏԱՐԱՊԵՏ	Խ. ՎԱՐԴԱՆՅԱՆ	

ՔԱՋԱՐԱՆ ՀԱՄԱՅՆՔԻ ԱԲՈՎՅԱՆ 4 ԵՎ 6 ՇԵՆՔԵՐԻ ՀԱՐԱԿԻՑ ԱՅԳՈՒ ԲԱՐԵԿԱՐԳՄԱՆ ՆԱԽԱԳԻԾ

ՃԱՐՏԱՐԱՊԵՏԱՇԻՆԱՐԱՐԱԿԱՆ ՄԱՍ

ԱՅԳՈՒ ԵՐԿԱՅՆԱԿԱՆ ՀԱՏՈՒՅԹ «Ա-Ա»	ՓՈՒԼ	ԹԵՐԹ	ԹԵՐԹԵՐ
	ԱՆ	Ճ- 07	31

ՆԱԽԱԳԻԾ ԵՎ ԴԻԶԱՅՆ

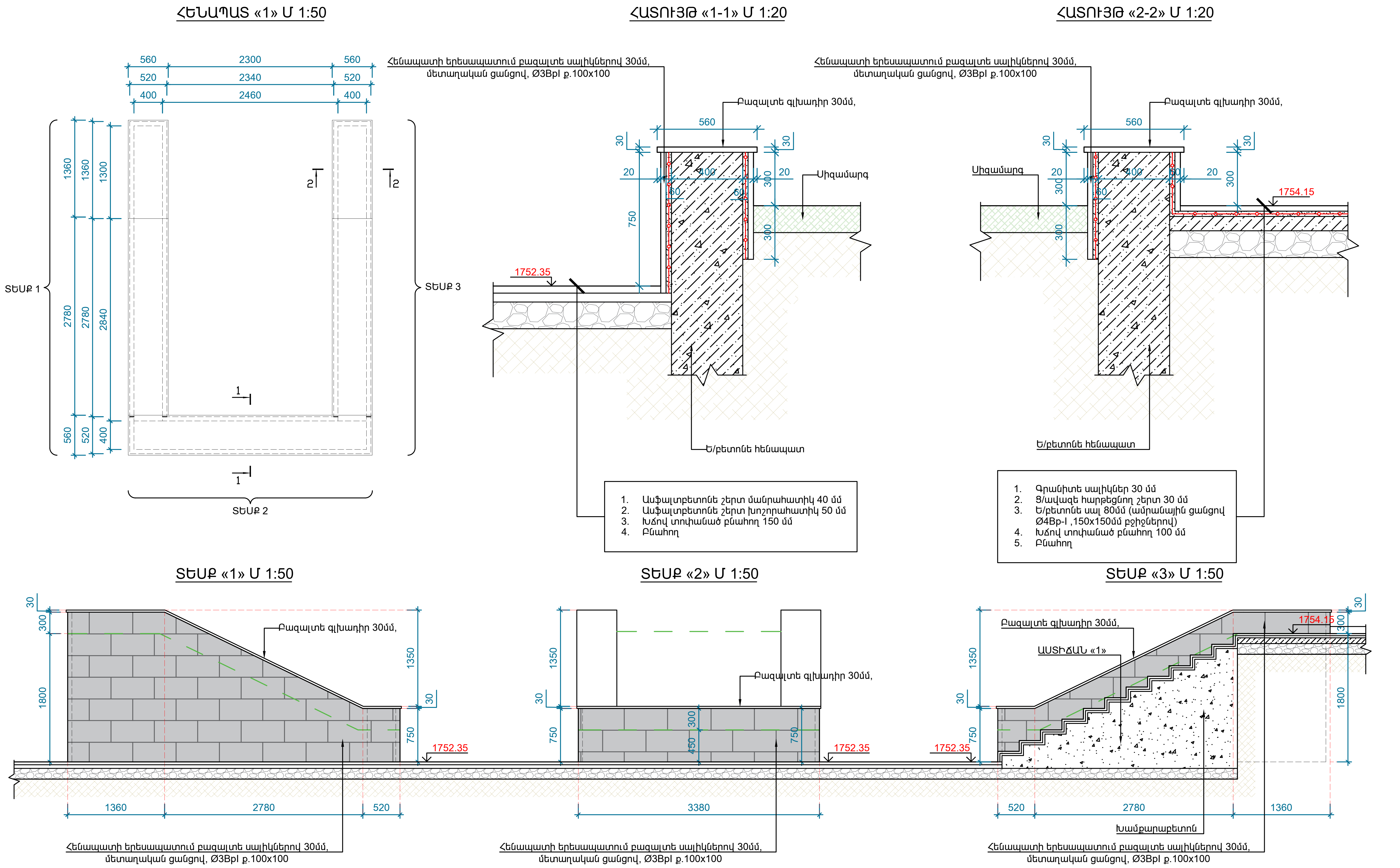

ԾԱՆՈԹՈՒԹՅՈՒՆ

Մանրամասն հանգույցները կտրամադրվեն շինարարության ընթացքում, հեղինակային հսկողության աշխատանքների շրջանակներում:

ՏՆՕՐԵՆ	Հ. ԽԱՉԱՏՐՅԱՆ	
Ն.Գ.Ճ	Հ. ԲԱԴՈՅԱՆ	
ՃԱՐՏԱՐԱՊԵՏ	Ա. ԿԱՐԱՊԵՏՅԱՆ	
ՃԱՐՏԱՐԱՊԵՏ	Խ. ՎԱՐԴԱՆՅԱՆ	

ՔԱՋԱՐԱՆ ՀԱՄԱՅՆՔԻ ԱԲՈՎՅԱՆ 4 ԵՎ 6 ՇԵՆՔԵՐԻ ՀԱՐԱԿԻՑ ԱՅԳՈՒ ԲԱՐԵԿԱՐԳՄԱՆ ՆԱԽԱԳԻԾ

ՃԱՐՏԱՐԱՊԵՏԱՇԻՆԱՐԱՐԱԿԱՆ ՄԱՍ

ՀԵՆԱՊԱՏ «1»	ՓՈՒԼ	ԹԵՐԹ	ԹԵՐԹԵՐ
	ԱՆ	Ճ- 08	31

ՃԱՐՏՃԻՆ ՆԱԽԱԳԻԾ ԵՎ ԴԻԶԱՅՆ

ՀԵՆԱՊԱՏ «2» Մ 1:50

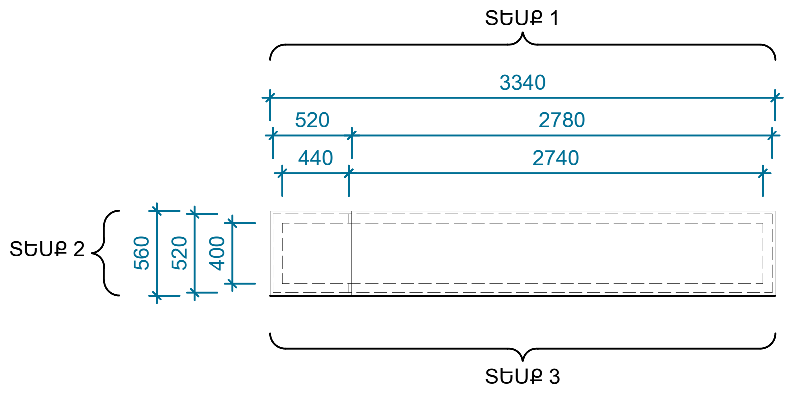

ԱՍՏԻՃԱՆ «1» Մ 1:50

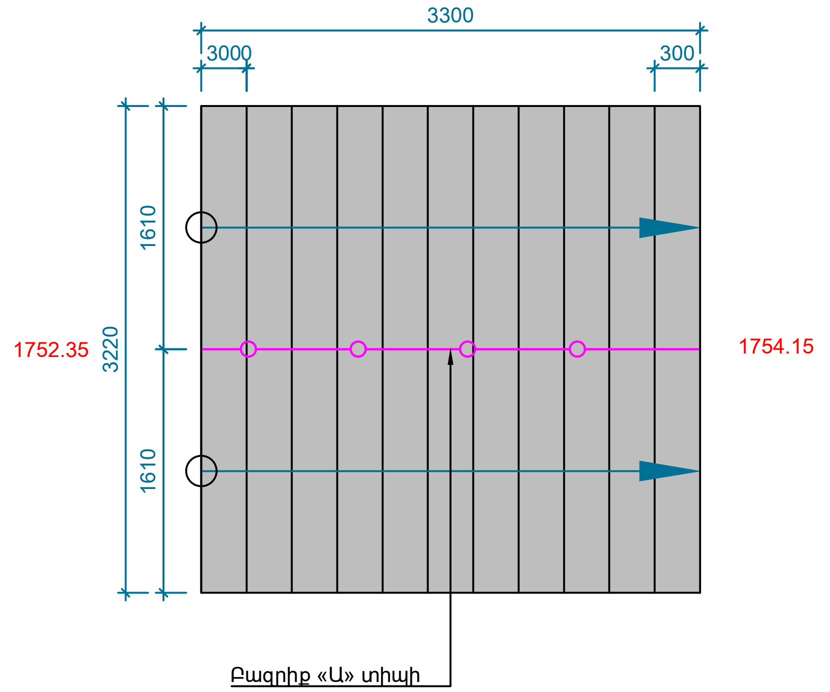

ՀԱՆԳՈՒՅՑ «1» Մ 1:10

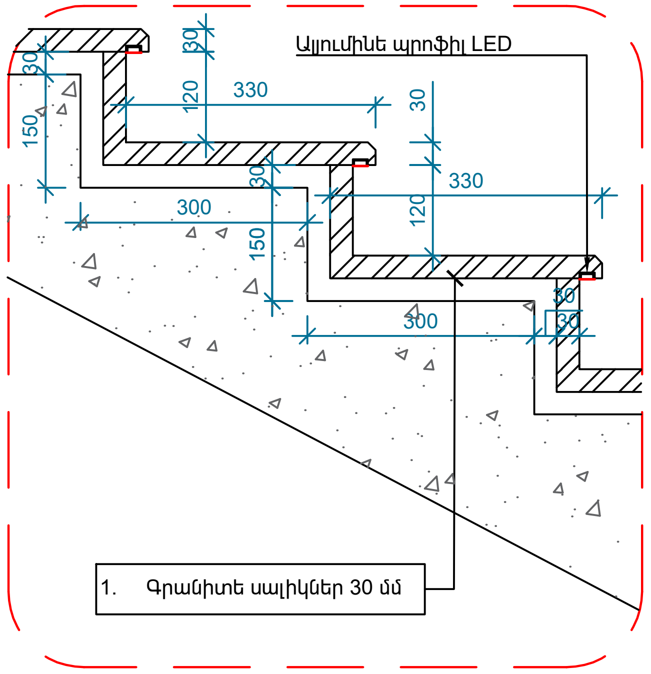

ՏԵՍՔ «1» Մ 1:50

ՏԵՍՔ «2» Մ 1:50

ՏԵՍՔ «3» Մ 1:50

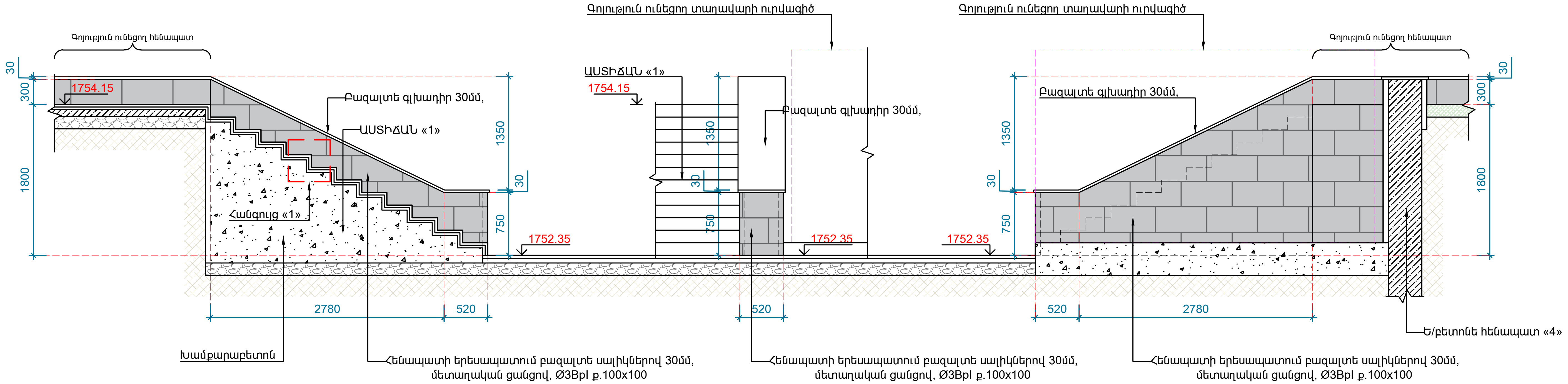

ԾԱՆՈԹՈՒԹՅՈՒՆ

Մանրամասն հանգույցները կտրամադրվեն շինարարության ընթացքում, հեղինակային հսկողության աշխատանքների շրջանակներում:

ՏՆՕՐԵՆ	Հ. ԽԱՉԱՏՐՅԱՆ	ՔԱՋԱՐԱՆ ՀԱՄԱՅՆՔԻ ԱԲՈՎՅԱՆ 4 ԵՎ 6 ՇԵՆՔԵՐԻ ՀԱՐԱԿԻՑ ԱՅԳՈՒ ԲԱՐԵԿԱՐԳՄԱՆ ՆԱԽԱԳԻԾ
Ն.Գ.Ճ	Հ. ԲԱԴՈՅԱՆ	
ՃԱՐՏԱՐԱՊԵՏ	Ա. ԿԱՐԱՊԵՏՅԱՆ	ՃԱՐՏԱՐԱՊԵՏԱՇԻՆԱՐԱՐԱԿԱՆ ՄԱՍ
ՃԱՐՏԱՐԱՊԵՏ	Խ. ՎԱՐԴԱՆՅԱՆ	

	ՓՈՒԼ	ԹԵՐԹ	ԹԵՐԹԵՐ
ՀԵՆԱՊԱՏ «2» ԵՎ ԱՍՏԻՃԱՆ «1»	ԱՆ	Ճ- 09	31

ՃԱՐՏՇԻՆ
ՆԱԽԱԳԻԾ ԵՎ ԴԻԶԱՅՆ

ՀԵՆԱՊԱՏ «3» Մ 1:50

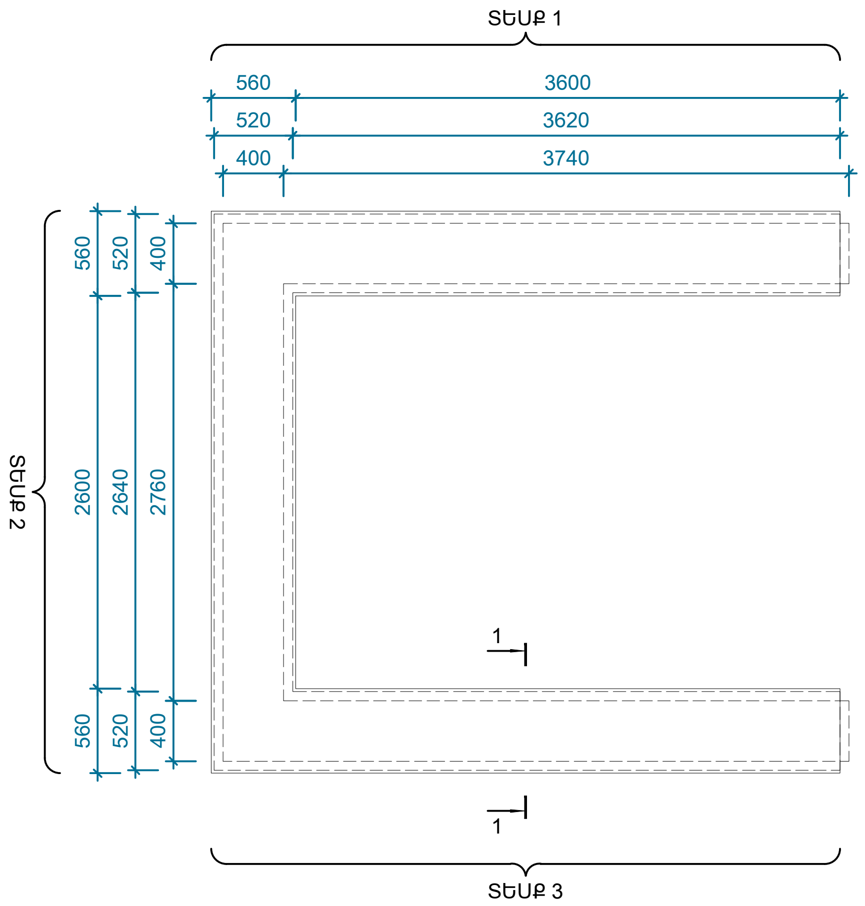

ՀԱՏՈՒՅԹ «1-1» Մ 1:20

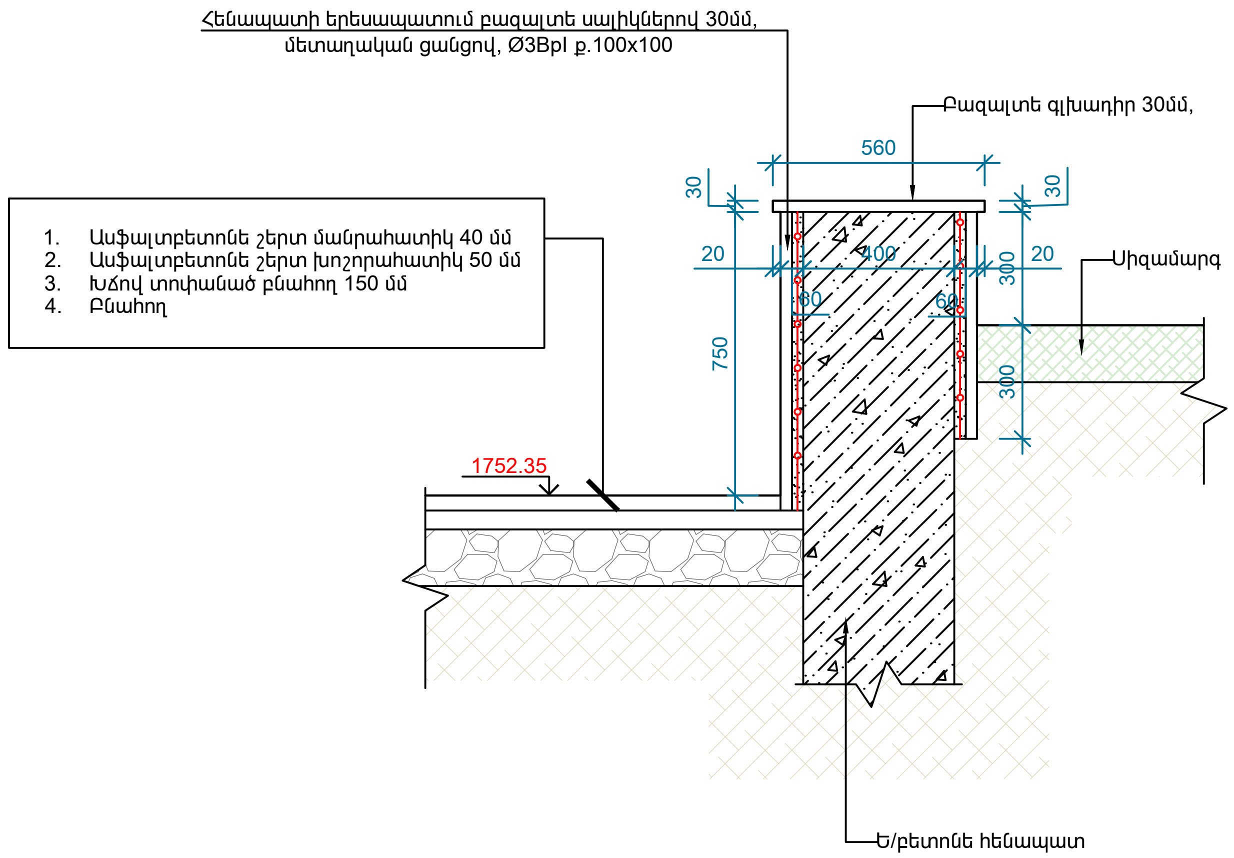

ՏԵՍՔ «1» Մ 1:50

ՏԵՍՔ «2» Մ 1:50

ՏԵՍՔ «3» Մ 1:50

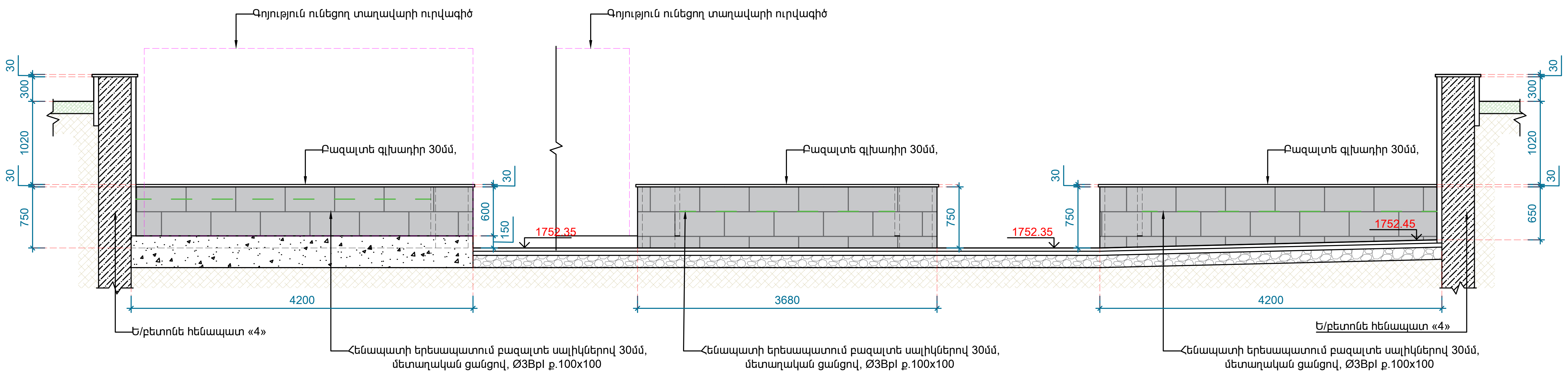

ԾԱՆՈԹՈՒԹՅՈՒՆ

Մանրամասն հանգույցները կտրամադրվեն շինարարության ընթացքում,
հեղինակային հսկողության աշխատանքների շրջանակներում:

ՏՆՕՐԵՆ	Հ. ԽԱՉԱՏՐՅԱՆ		ՔԱՋԱՐԱՆ ՀԱՄԱՅՆՔԻ ԱԲՈՎՅԱՆ 4 ԵՎ 6 ՇԵՆՔԵՐԻ ՀԱՐԱԿԻՑ ԱՅԳՈՒ ԲԱՐԵԿԱՐԳՄԱՆ ՆԱԽԱԳԻԾ
Ն.Գ.Ճ	Հ. ԲԱԴՈՅԱՆ		
ՃԱՐՏԱՐԱՊԵՏ	Ա. ԿԱՐԱՊԵՏՅԱՆ		ՃԱՐՏԱՐԱՊԵՏԱՇԻՆԱՐԱՐԱԿԱՆ ՄԱՍ
ՃԱՐՏԱՐԱՊԵՏ	Խ. ՎԱՐԴԱՆՅԱՆ		
			ՀԵՆԱՊԱՏ «3»

ՓՈՒԼ	ԹԵՐԹ	ԹԵՐԹԵՐ
ԱՆ	Ճ- 10	31

ՀԱՐՏՃԻՆ
ՆԱԽԱԳԻԾ ԵՎ ԴԻԶԱՅՆ

ՀԵՆԱՊԱՏ «4» Մ 1:50

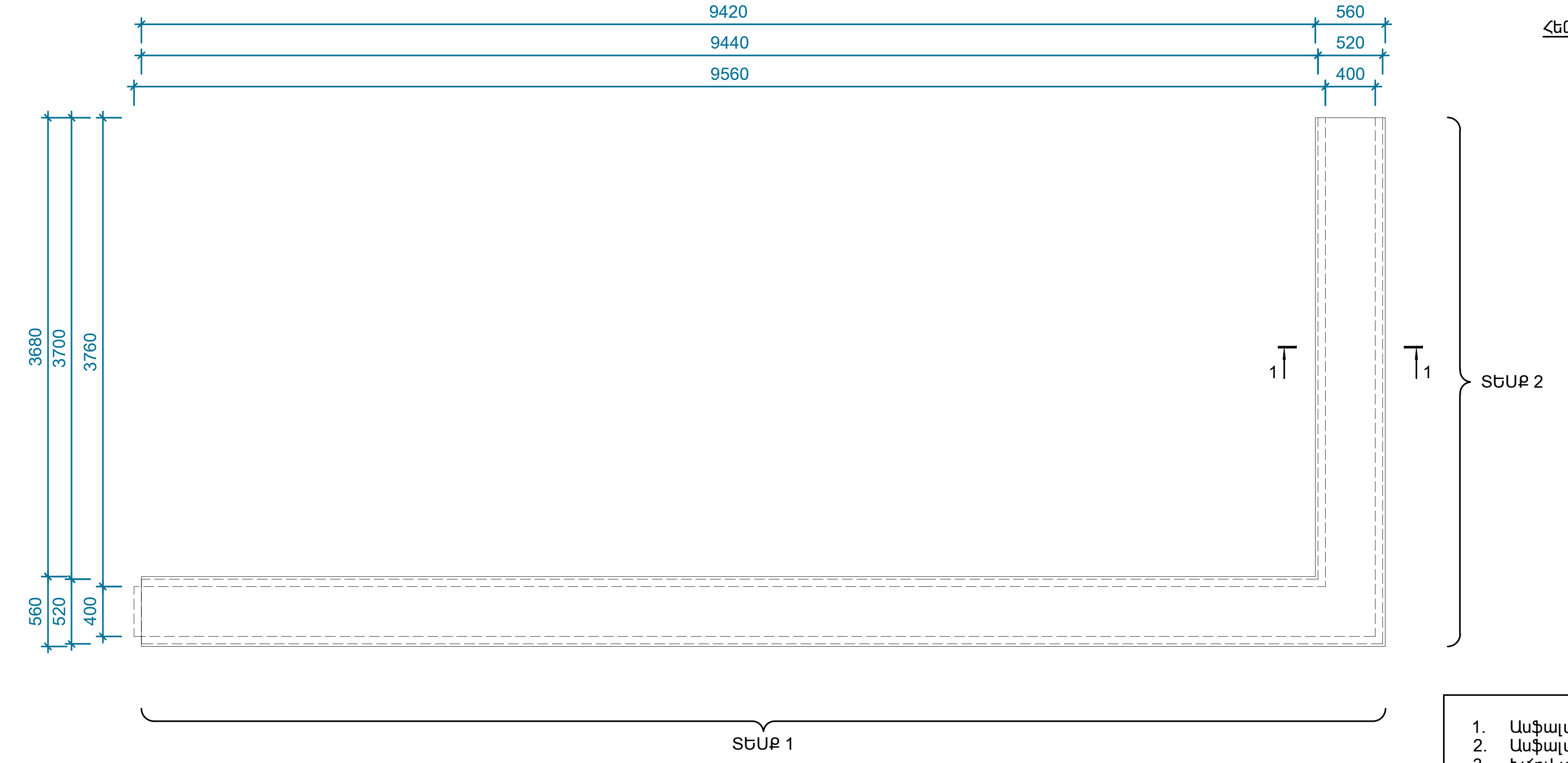

ՀԱՏՈՒՅԹ «1-1» Մ 1:20

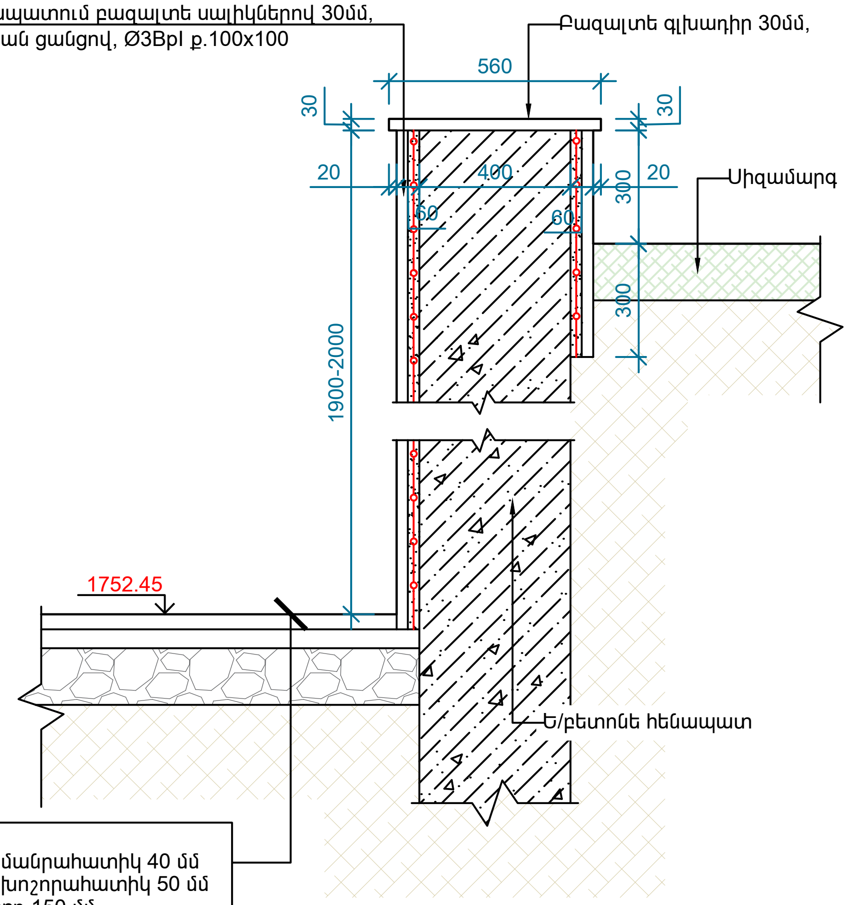

1. Ասֆալտբետոնե շերտ մանրահատիկ 40 մմ
2. Ասֆալտբետոնե շերտ խոշորահատիկ 50 մմ
3. Խճով տոփանած բնահող 150 մմ
4. Բնահող

ՏԵՍՔ «1» Մ 1:50

ՏԵՍՔ «2» Մ 1:50

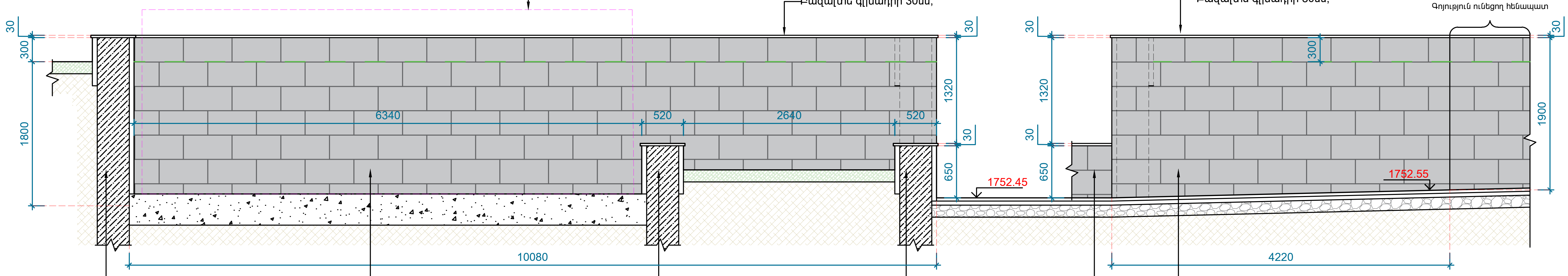

ԾԱՆՈԹՈՒԹՅՈՒՆ

Մանրամասն հանգույցները կտրամադրվեն շինարարության ընթացքում,
հեղինակային հսկողության աշխատանքների շրջանակներում:

ՏՆՕՐԵՆ	Հ. ԽԱՉԱՏՐՅԱՆ		ՔԱՋԱՐԱՆ ՀԱՄԱՅՆՔԻ ԱԲՈՎՅԱՆ 4 ԵՎ 6 ՇԵՆՔԵՐԻ ՀԱՐԱԿԻՑ ԱՅԳՈՒ ԲԱՐԵԿԱՐԳՄԱՆ ՆԱԽԱԳԻԾ			
Ն.Գ.Ճ	Հ. ԲԱՂՈՅԱՆ					
ՃԱՐՏԱՐԱՊԵՏ	Ա. ԿԱՐԱՊԵՏՅԱՆ		ՃԱՐՏԱՐԱՊԵՏԱՇԻՆԱՐԱՐԱԿԱՆ ՄԱՍ			
ՃԱՐՏԱՐԱՊԵՏ	Խ. ՎԱՐԴԱՆՅԱՆ					
			ՀԵՆԱՊԱՏ «4»	ՓՈՒԼ	ԹԵՐԹ	ԹԵՐԹԵՐ
				ԱՆ	Ճ- 11	31

ՀԱՐՏԵՌԻՆ
ՆԱԽԱԳԻԾ ԵՎ ԴԻԶԱՅՆ

ՀԵՆԱՊԱՏ «5» Մ 1:50

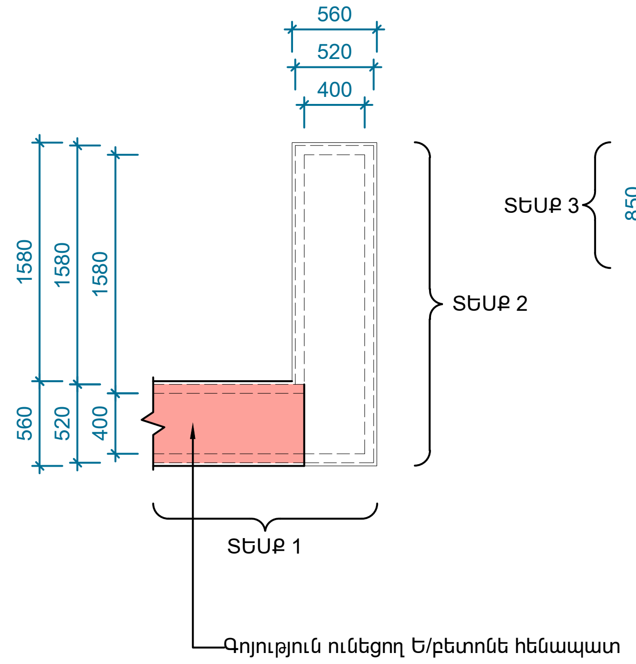

ՀԵՆԱՊԱՏ «6» Մ 1:50

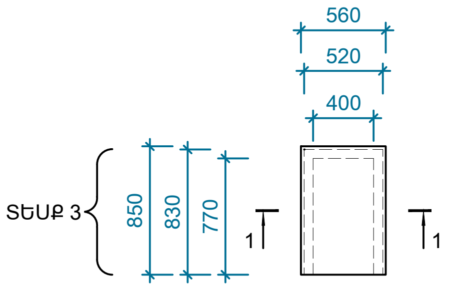

ԱՍՏԻՃԱՆ «2» Մ 1:50

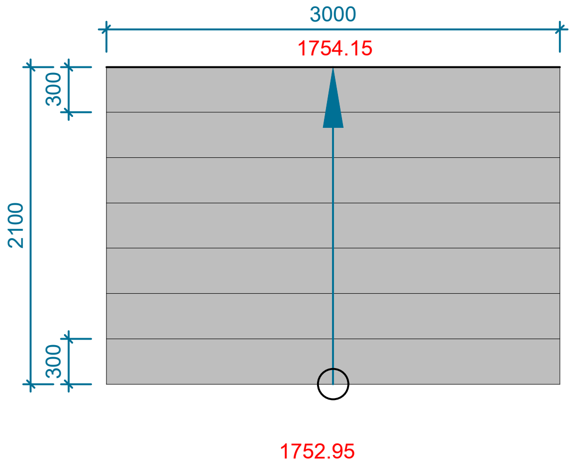

ՀԱՏՈՒՅԹ «1-1» Մ 1:20

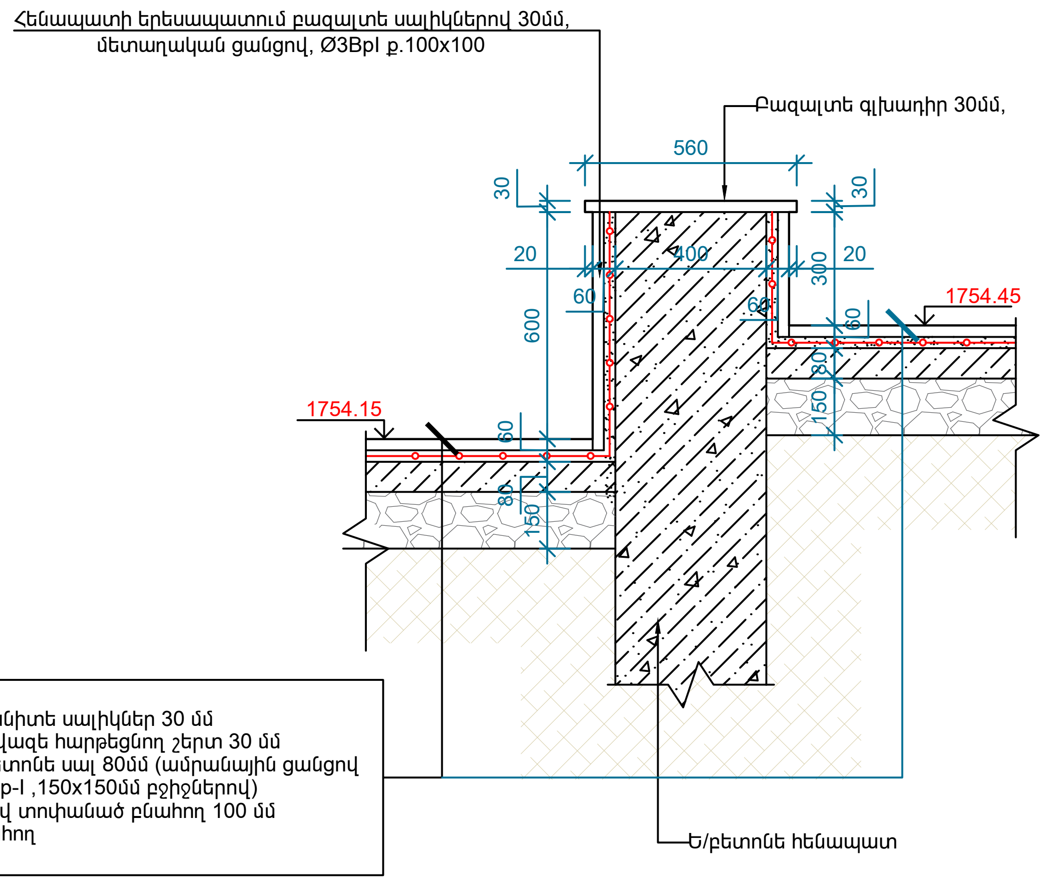

ՏԵՍՔ «1» Մ 1:50

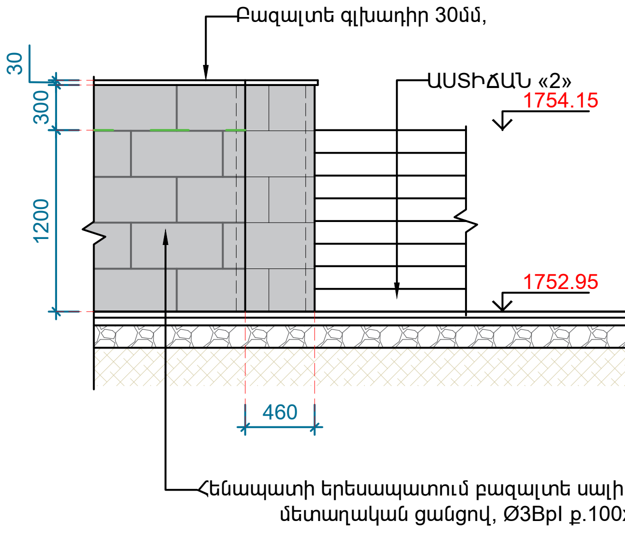

ՏԵՍՔ «2» Մ 1:50

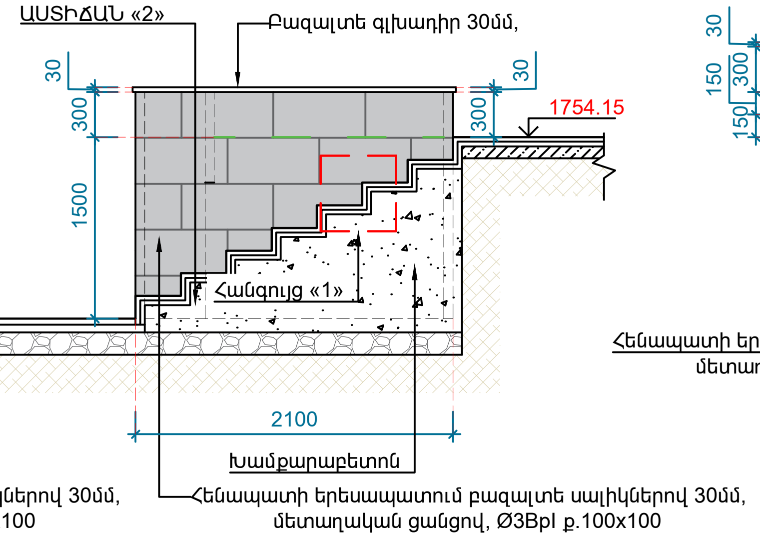

ՏԵՍՔ «3» Մ 1:50

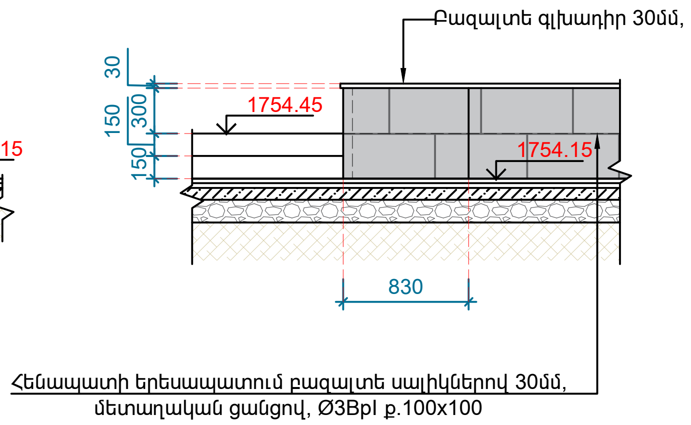

ՀԱՆԳՈՒՅՑ «1» Մ 1:10

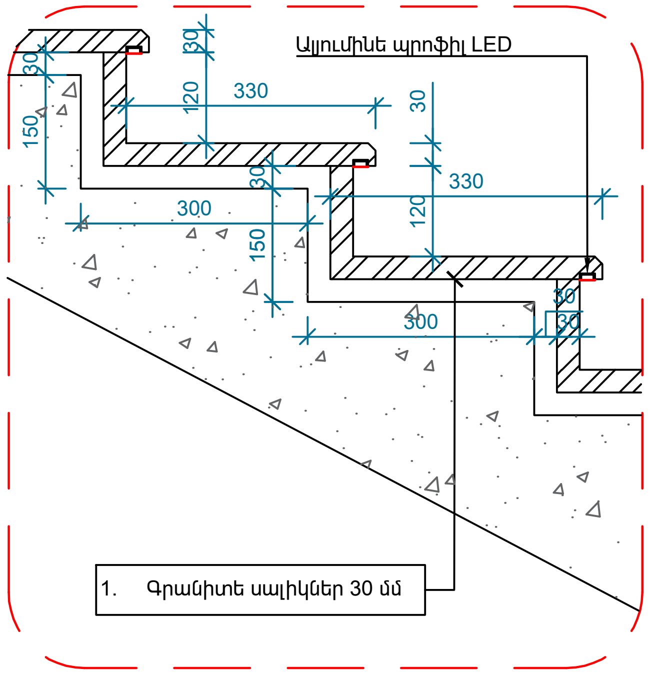

ԾԱՆՈԹՈՒԹՅՈՒՆ

Մանրամասն հանգույցները կտրամադրվեն շինարարության ընթացքում, հեղինակային հսկողության աշխատանքների շրջանակներում։

ՏՆՕՐԵՆ	Հ. ԽԱՉԱՏՐՅԱՆ		ԲԱՋԱՐԱՆ ՀԱՄԱՅՆՔԻ ԱԲՈՎՅԱՆ 4 ԵՎ 6 ՇԵՆՔԵՐԻ ՀԱՐԱԿԻՑ ԱՅԳՈՒ ԲԱՐԵԿԱՐԳՄԱՆ ՆԱԽԱԳԻԾ
Ն.Գ.Ճ	Հ. ԲԱՂՈՅԱՆ		
ՃԱՐՏԱՐԱՊԵՏ	Ա. ԿԱՐԱՊԵՏՅԱՆ		ՃԱՐՏԱՐԱՊԵՏԱՇԻՆԱՐԱՐԱԿԱՆ ՄԱՍ
ՃԱՐՏԱՐԱՊԵՏ	Խ. ԿԱՐԴԱՆՅԱՆ		

	ՓՈՒԼ	ԹԵՐԹ	ԹԵՐԹԵՐ
ՀԵՆԱՊԱՏ «5», ՀԵՆԱՊԱՏ «6» ԵՎ ԱՍՏԻՃԱՆ «2»	ԱՆ	Ճ- 12	31

ՀԵՆԱՊԱՏ «7» Մ 1:50

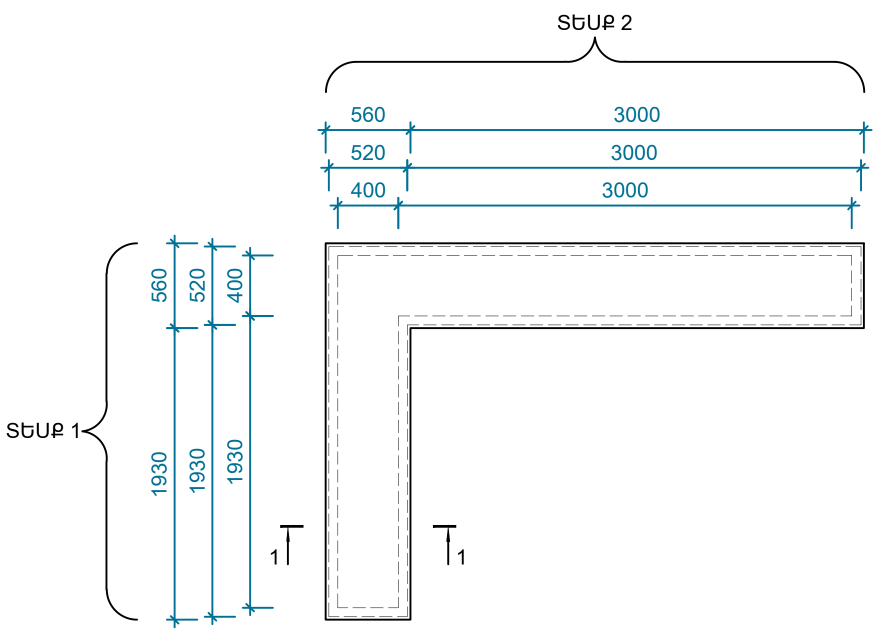

ԹԵՔԱՀԱՐԹԱԿ «1» Մ 1:50

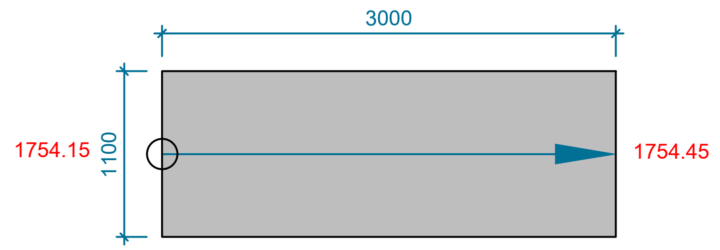

ՀԱՏՈՒՅԹ «1-1» Մ 1:20

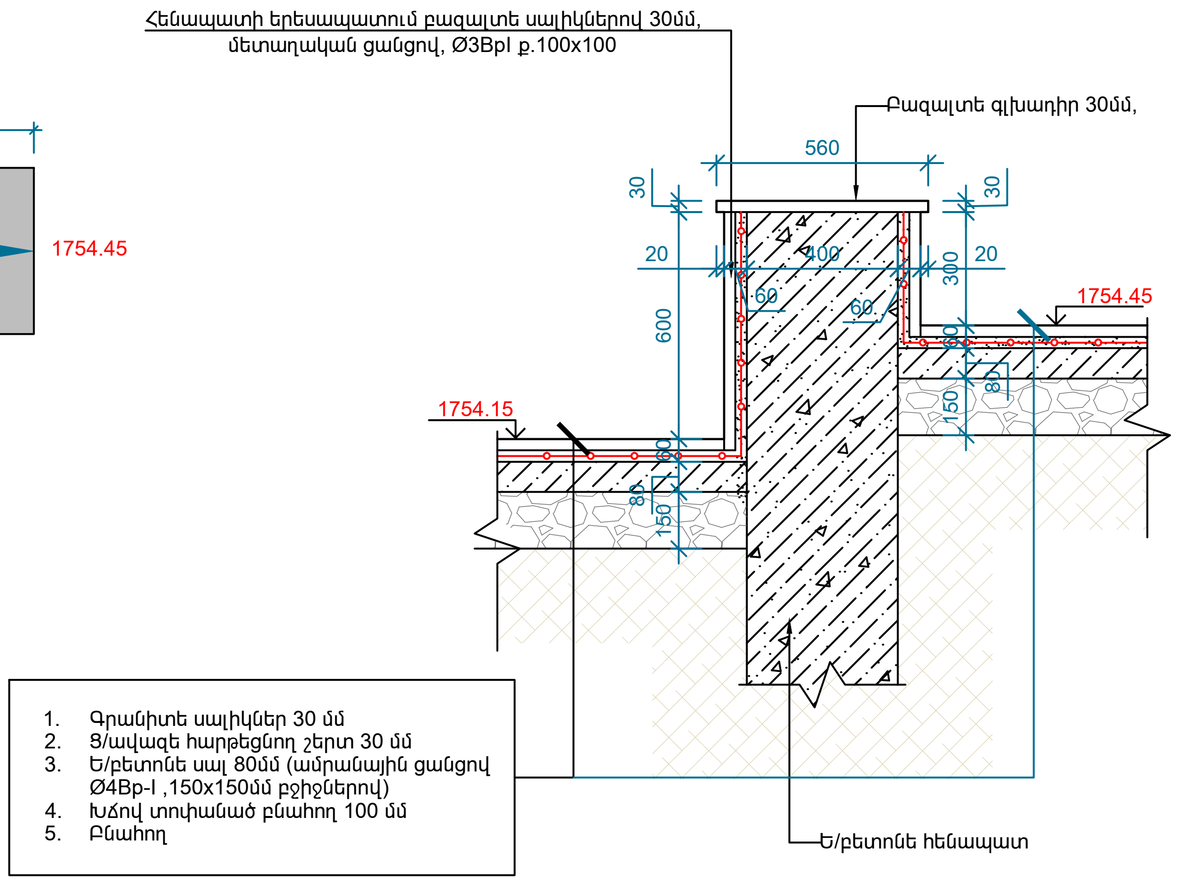

ՏԵՍՔ «1» Մ 1:50

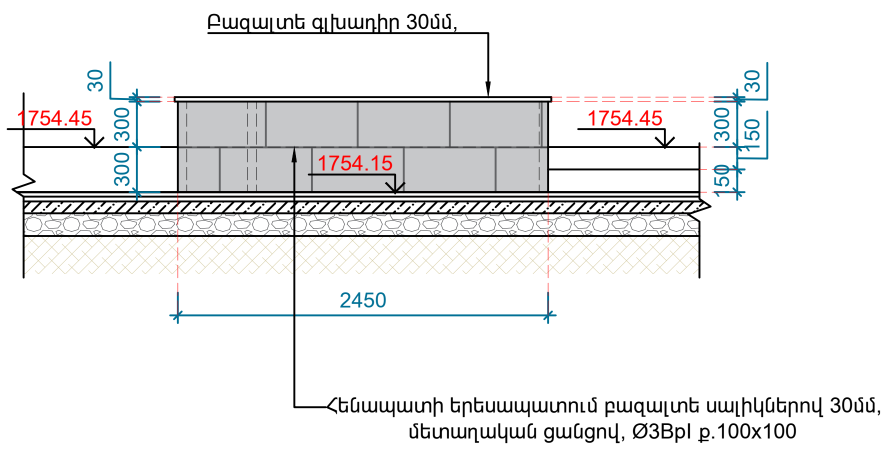

ՏԵՍՔ «2» Մ 1:50

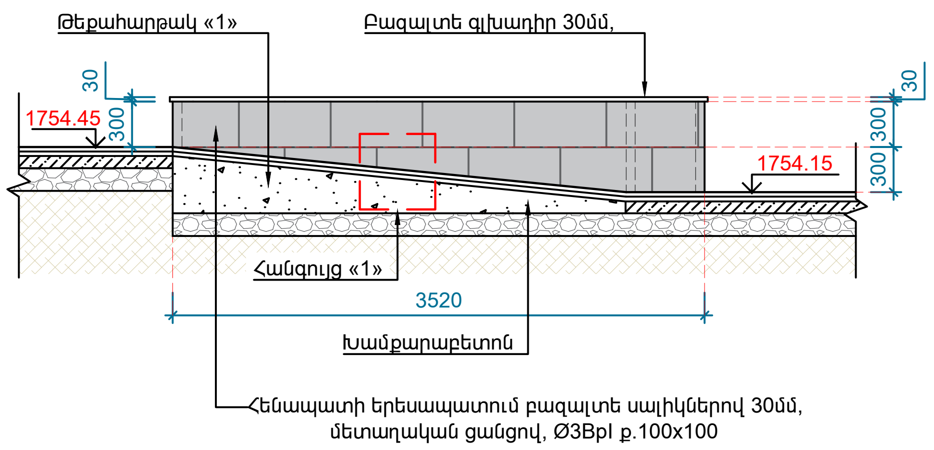

ՀԱՆԳՈՒՅՑ «1» Մ 1:10

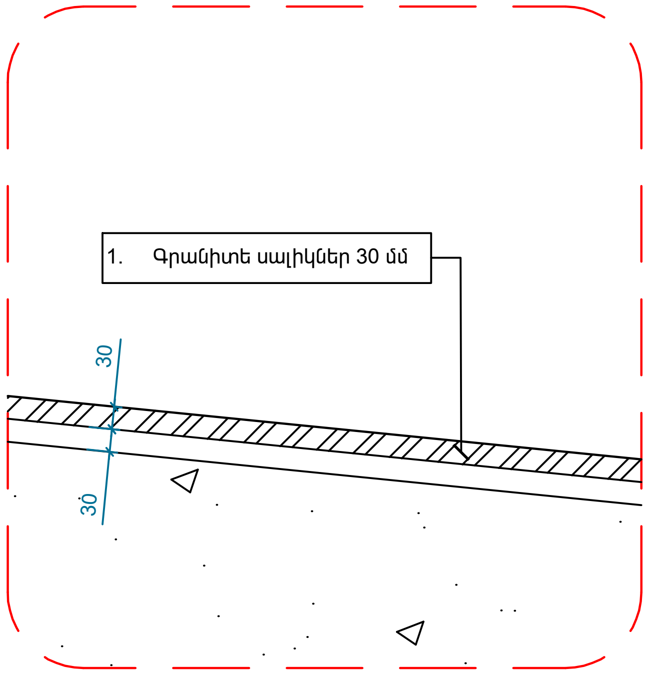

ԾԱՆՈԹՈՒԹՅՈՒՆ

Մանրամասն հանգույցները կտրամադրվեն շինարարության ընթացքում, հեղինակային հսկողության աշխատանքների շրջանակներում:

ՏՆՕՐԵՆ	Հ. ԽԱՉԱՏՐՅԱՆ		ՔԱՋԱՐԱՆ ՀԱՄԱՅՆՔԻ ԱԲՈՎՅԱՆ 4 ԵՎ 6 ՇԵՆՔԵՐԻ ՀԱՐԱԿԻՑ ԱՅԳՈՒ ԲԱՐԵԿԱՐԳՄԱՆ ՆԱԽԱԳԻԾ		
Ն.Գ.Ճ	Հ. ԲԱԴՈՅԱՆ				
ՃԱՐՏԱՐԱՊԵՏ	Ա. ԿԱՐԱՊԵՏՅԱՆ		ՃԱՐՏԱՐԱՊԵՏԱՇԻՆԱՐԱՐԱԿԱՆ ՄԱՍ		
ՃԱՐՏԱՐԱՊԵՏ	Խ. ՎԱՐԴԱՆՅԱՆ				
			ՀԵՆԱՊԱՏ «7» ԵՎ ԹԵՔԱՀԱՐԹԱԿ «1»	ՓՈՒԼ	ԹԵՐԹ	ԹԵՐԹԵՐ
				ԱՆ	Ճ- 13	31

ՃԱՐՏՇԻՆ
ՆԱԽԱԳԻԾ ԵՎ ԴԻԶԱՅՆ

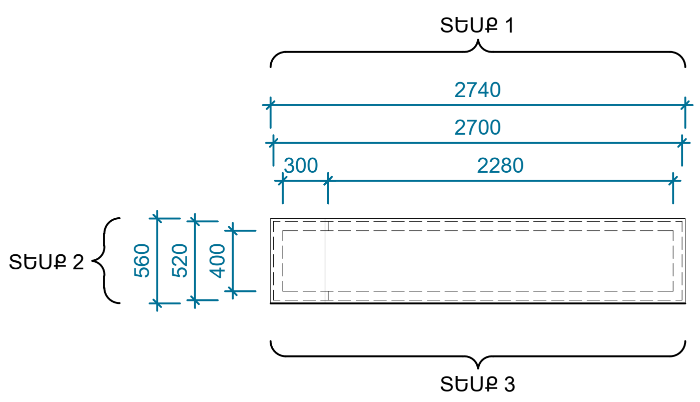

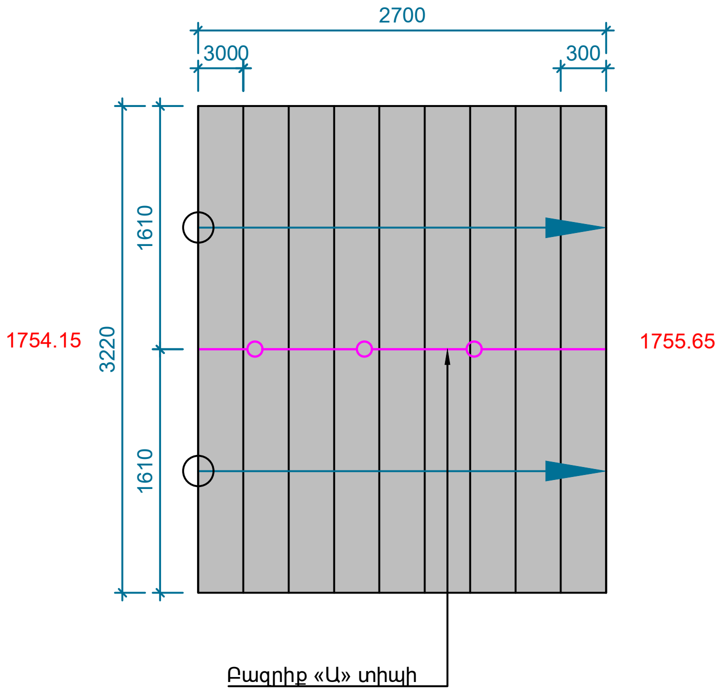

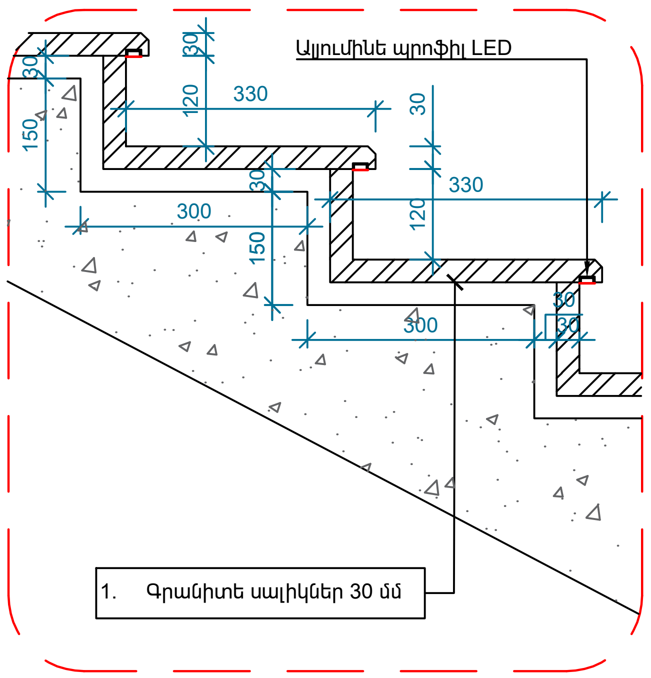

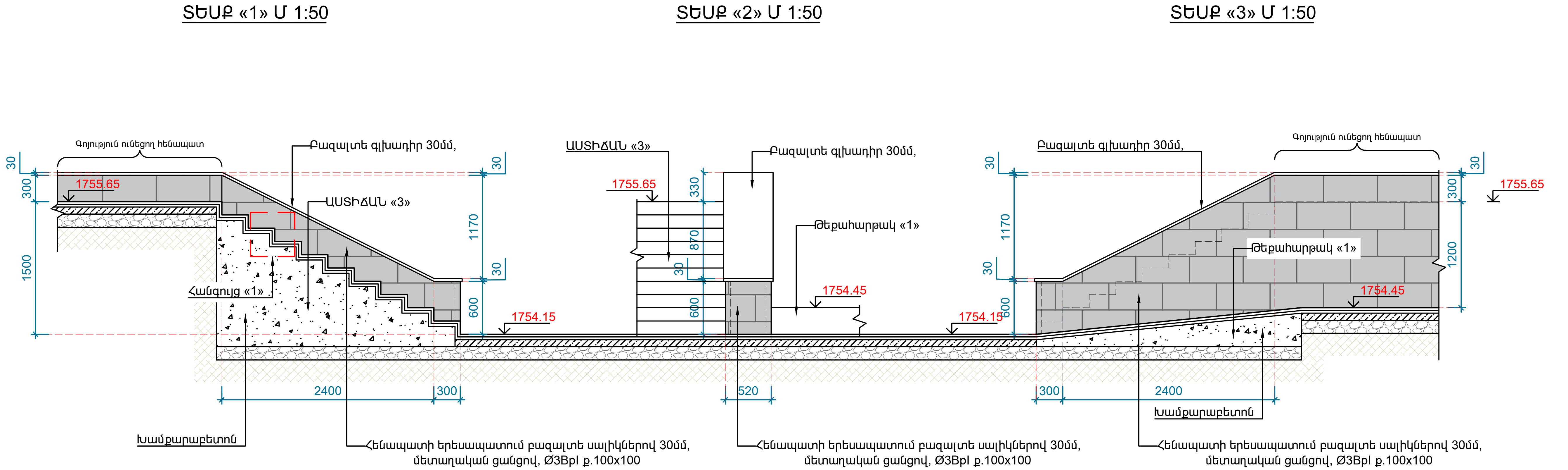

ԾԱՆՈԹՈՒԹՅՈՒՆ

Մանրամասն հանգույցները կտրամադրվեն շինարարության ընթացքում, հեղինակային հսկողության աշխատանքների շրջանակներում:

ՏՆՕՐԵՆ	Հ. ԽԱՉԱՏՐՅԱՆ	ՔԱՋԱՐԱՆ ՀԱՄԱՅՆՔԻ ԱՐՈՎՅԱՆ 4 ԵՎ 6 ՇԵՆՔԵՐԻ ՀԱՐԱԿԻՑ ԱՅԳՈՒ ԲԱՐԵԿԱՐԳՄԱՆ ՆԱԽԱԳԻԾ
Ն.Գ.Ճ	Հ. ԲԱՂՈՅԱՆ	
ՃԱՐՏԱՐԱՊԵՏ	Ա. ԿԱՐԱՊԵՏՅԱՆ	ՃԱՐՏԱՐԱՊԵՏԱՇԻՆԱՐԱՐԱԿԱՆ ՄԱՍ
ՃԱՐՏԱՐԱՊԵՏ	Խ. ՎԱՐԴԱՆՅԱՆ	

	ՓՈՒԼ	ԹԵՐԹ	ԹԵՐԹԵՐ
ՀԵՆԱՊԱՏ «8» ԵՎ ԱՍՏԻՃԱՆ «3»	ԱՆ	Ճ- 14	31

ՀԵՆԱՊԱՏ «9» Մ 1:50

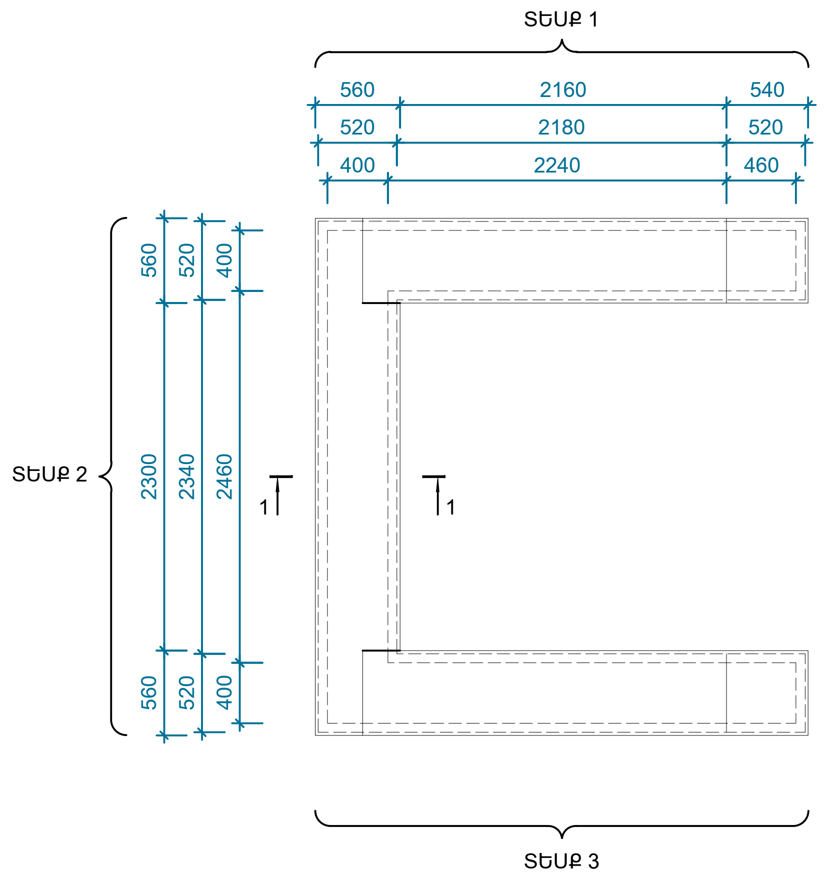

ՀԱՏՈՒՅԹ «1-1» Մ 1:20

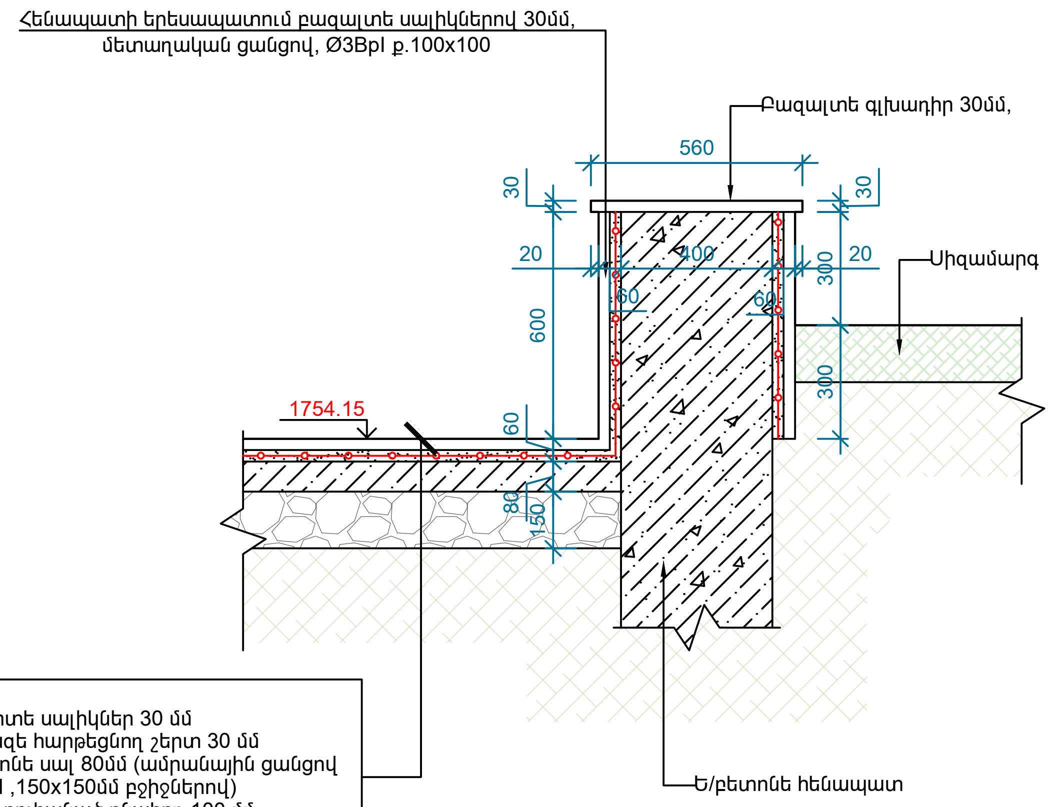

1. Գրանիտե սալիկներ 30 մմ
2. Ց/ավազե հարթեցնող շերտ 30 մմ
3. Ե/բետոնե սալ 80մմ (ամրանային ցանցով Ø4Bp-I ,150x150մմ բջիջներով)
4. Խճով տոփանած բնահող 100 մմ
5. Բնահող

ՏԵՍՔ «1» Մ 1:50

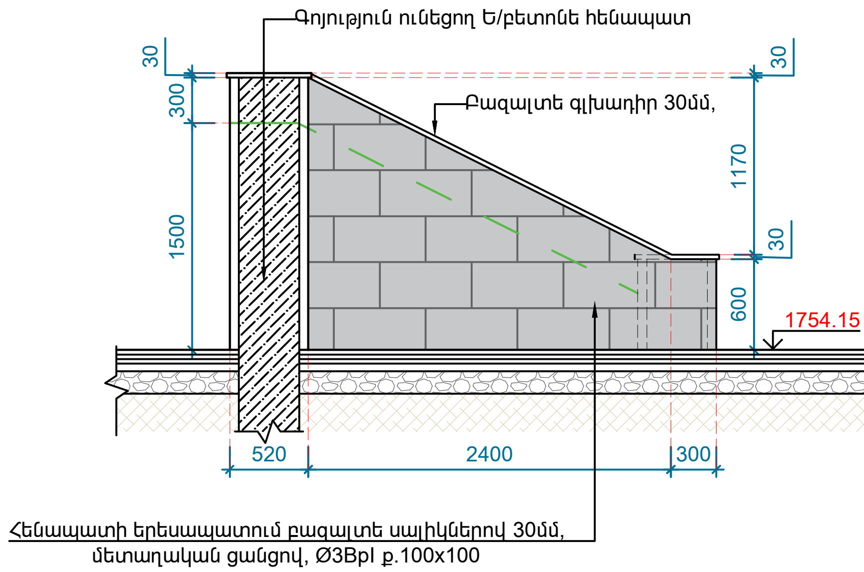

ՏԵՍՔ «2» Մ 1:50

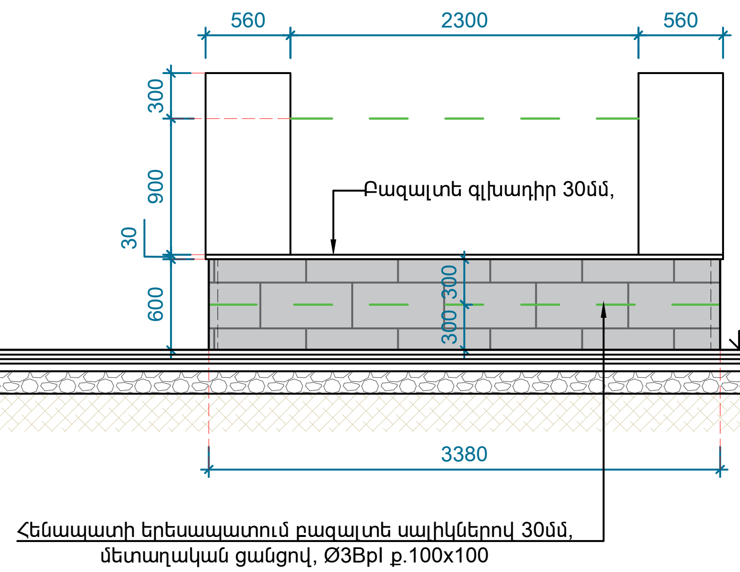

ՏԵՍՔ «3» Մ 1:50

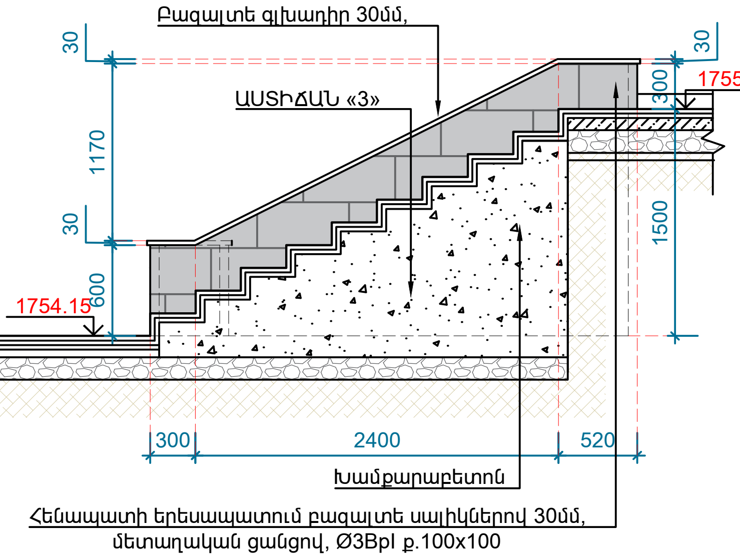

ԾԱՆՈԹՈՒԹՅՈՒՆ

Մանրամասն հանգույցները կտրամադրվեն շինարարության ընթացքում, հեղինակային հսկողության աշխատանքների շրջանակներում:

ՏՆՕՐԵՆ	Հ. ԽԱՉԱՏՐՅԱՆ		ՔԱՋԱՐԱՆ ՀԱՄԱՅՆՔԻ ԱԲՈՎՅԱՆ 4 ԵՎ 6 ՇԵՆՔԵՐԻ ՀԱՐԱԿԻՑ ԱՅԳՈՒ ԲԱՐԵԿԱՐԳՄԱՆ ՆԱԽԱԳԻԾ		
Ն.Գ.Ճ	Հ. ԲԱՂՈՅԱՆ				
ՃԱՐՏԱՐԱՊԵՏ	Ա. ԿԱՐԱՊԵՏՅԱՆ		ՃԱՐՏԱՐԱՊԵՏԱՇԻՆԱՐԱՐԱԿԱՆ ՄԱՍ		
ՃԱՐՏԱՐԱՊԵՏ	Խ. ՎԱՐԴԱՆՅԱՆ				
			ՀԵՆԱՊԱՏ «9»	ՓՈՒԼ	ԹԵՐԹ	ԹԵՐԹԵՐ
				ԱՆ	Ճ- 15	31

ՃԱՐՏՇԻՆ
ՆԱԽԱԳԻԾ ԵՎ ԴԻԶԱՅՆ

ՀԵՆԱՊԱՏ «10» Մ 1:50

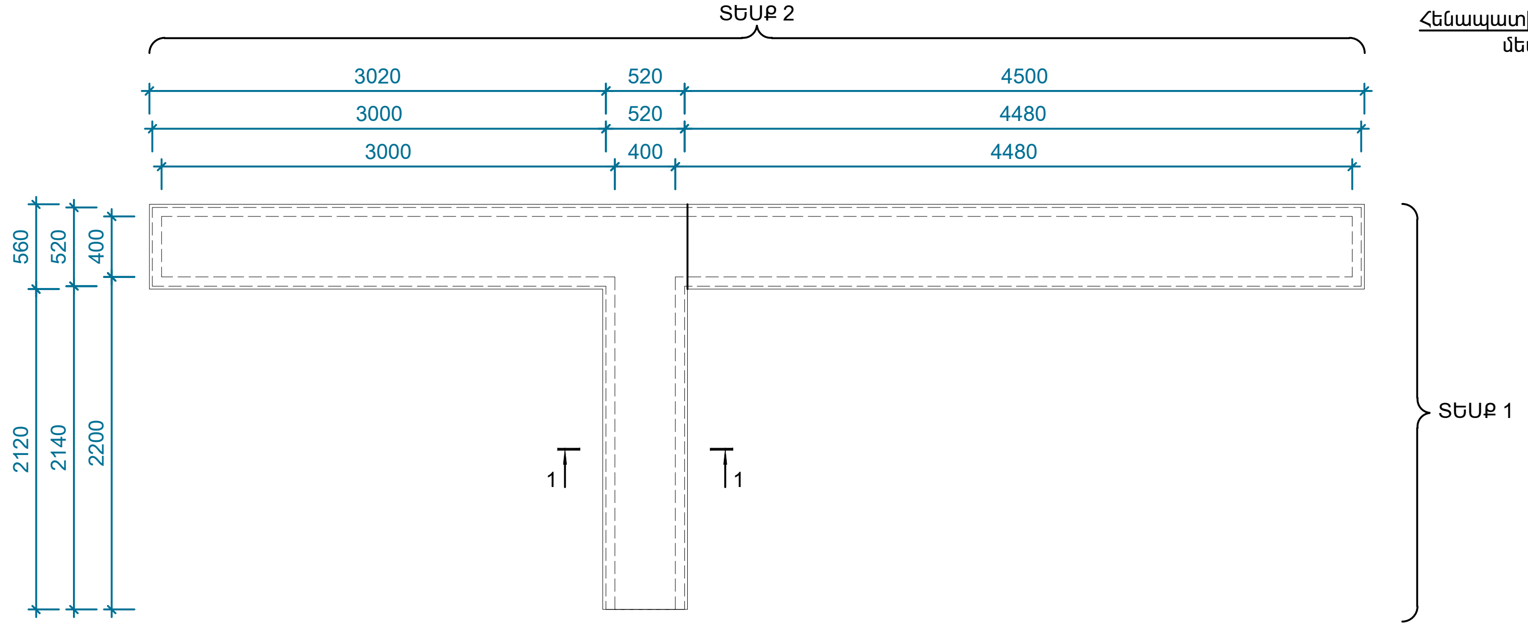

ԹԵՔԱՀԱՐԹԱԿ «2» Մ 1:50

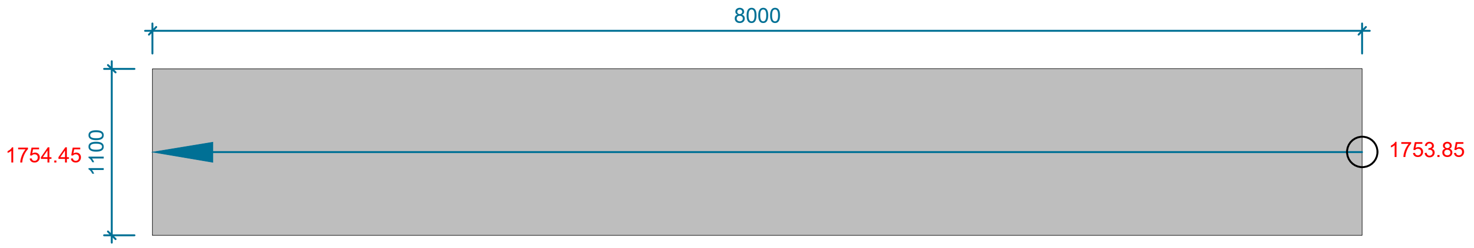

ՀԱՏՈՒՅԹ «1-1» Մ 1:20

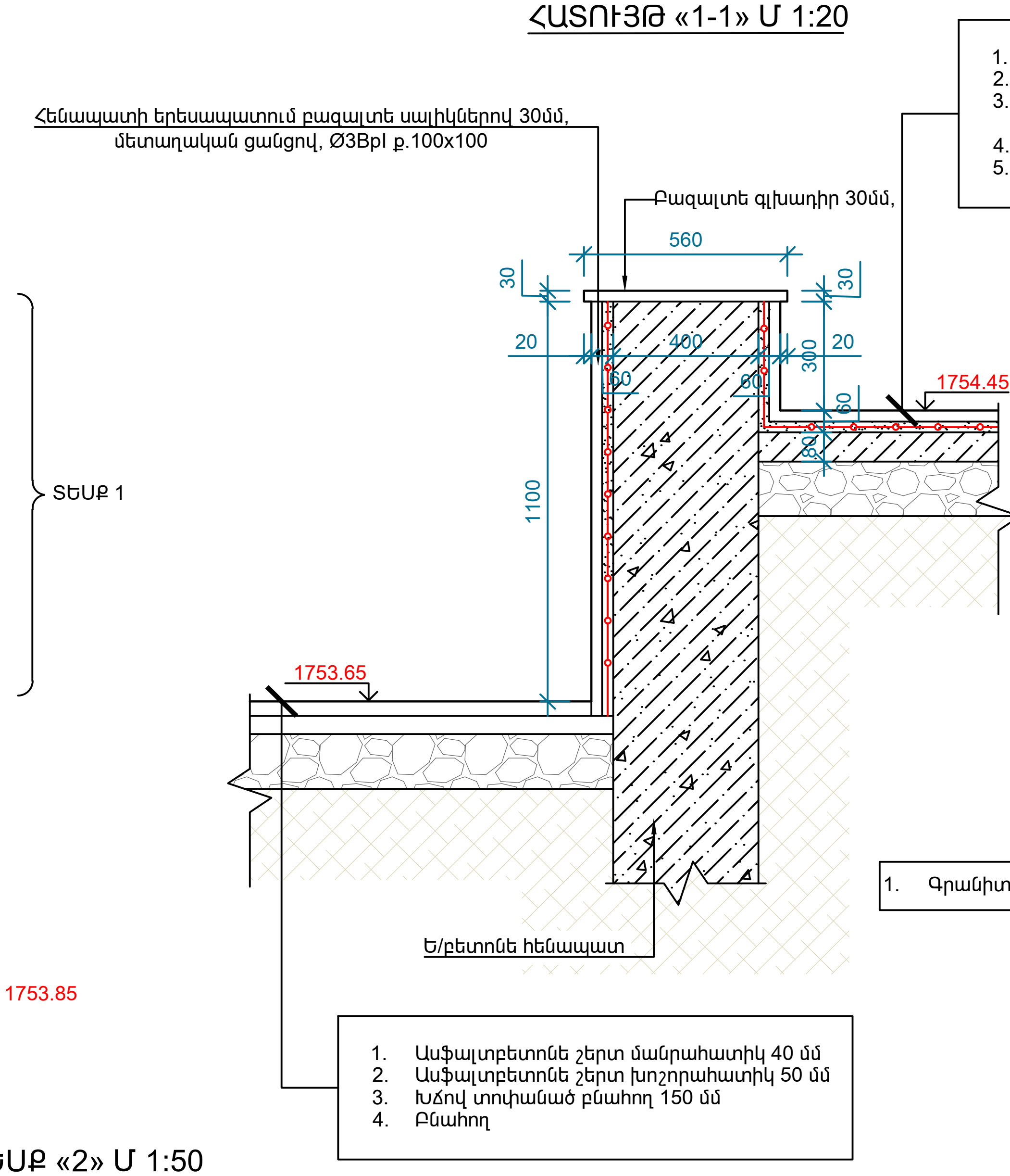

ՀԱՆԳՈՒՅՑ «1» Մ 1:10

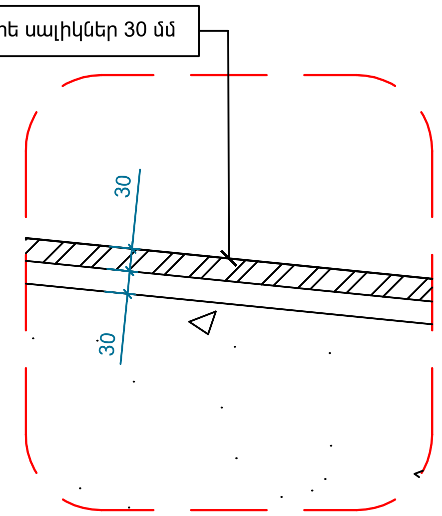

ՏԵՍՔ «1» Մ 1:50

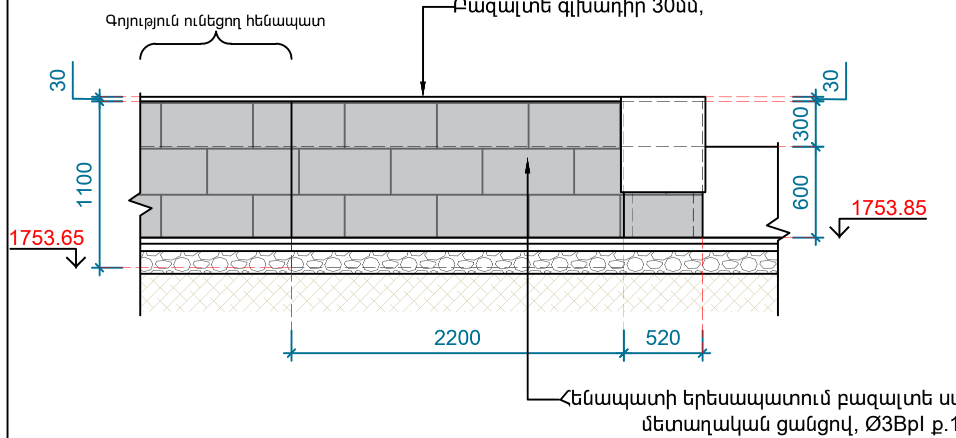

ՏԵՍՔ «2» Մ 1:50

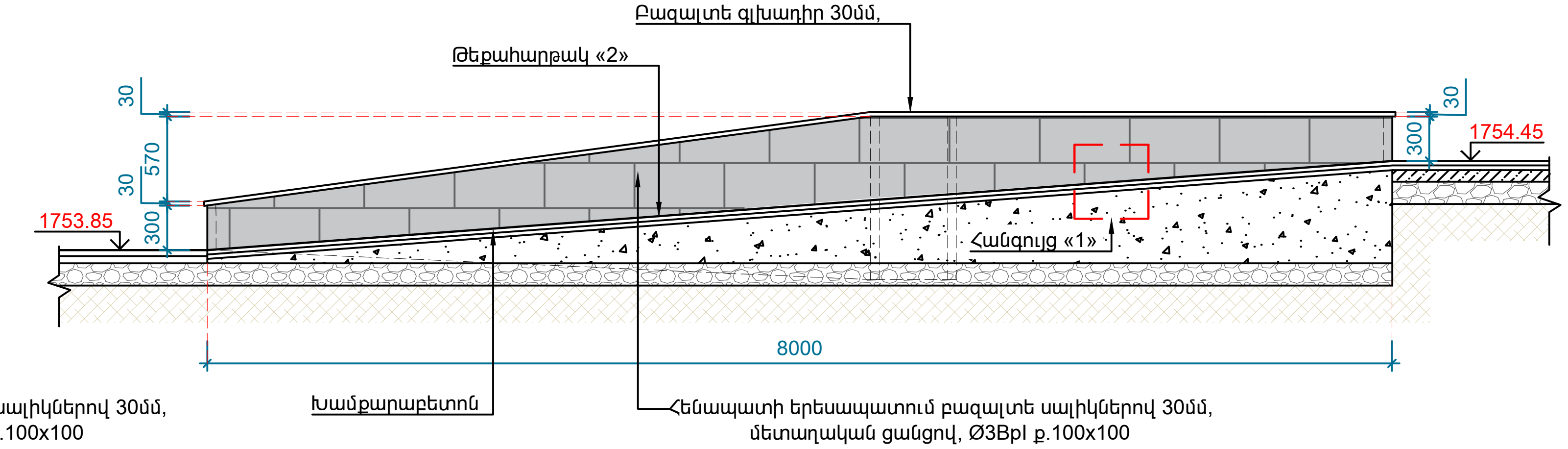

ԾԱՆՈԹՈՒԹՅՈՒՆ

Մանրամասն հանգույցները կտրամադրվեն շինարարության ընթացքում, հեղինակային հսկողության աշխատանքների շրջանակներում:

ՏՆՕՐԵՆ	Հ. ԽԱՉԱՏՐՅԱՆ		ՔԱՋԱՐԱՆ ՀԱՄԱՅՆՔԻ ԱԲՈՎՅԱՆ 4 ԵՎ 6 ՇԵՆՔԵՐԻ ՀԱՐԱԿԻՑ ԱՅԳՈՒ ԲԱՐԵԿԱՐԳՄԱՆ ՆԱԽԱԳԻԾ		
Ն.Գ.Ճ	Հ. ԲԱՂՈՅԱՆ				
ՃԱՐՏԱՐԱՊԵՏ	Ա. ԿԱՐԱՊԵՏՅԱՆ		ՃԱՐՏԱՐԱՊԵՏԱՇԻՆԱՐԱՐԱԿԱՆ ՄԱՍ		
ՃԱՐՏԱՐԱՊԵՏ	Խ. ՎԱՐԴԱՆՅԱՆ				
			ՀԵՆԱՊԱՏ «10» ԵՎ ԹԵՔԱՀԱՐԹԱԿ «2»	ՓՈՒԼ	ԹԵՐԹ	ԹԵՐԹԵՐ
				ԱՆ	Ճ- 16	31

ՆԱԽԱԳԻԾ ԵՎ ԴԻԶԱՅՆ

ՀԵՆԱՊԱՏ «11» Մ 1:50

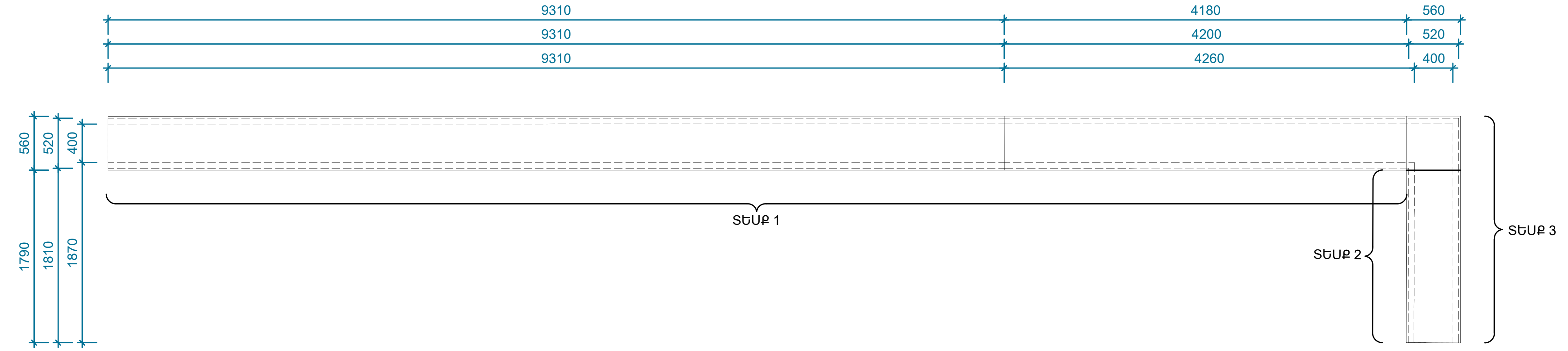

ՏԵՍՔ «1» Մ 1:50

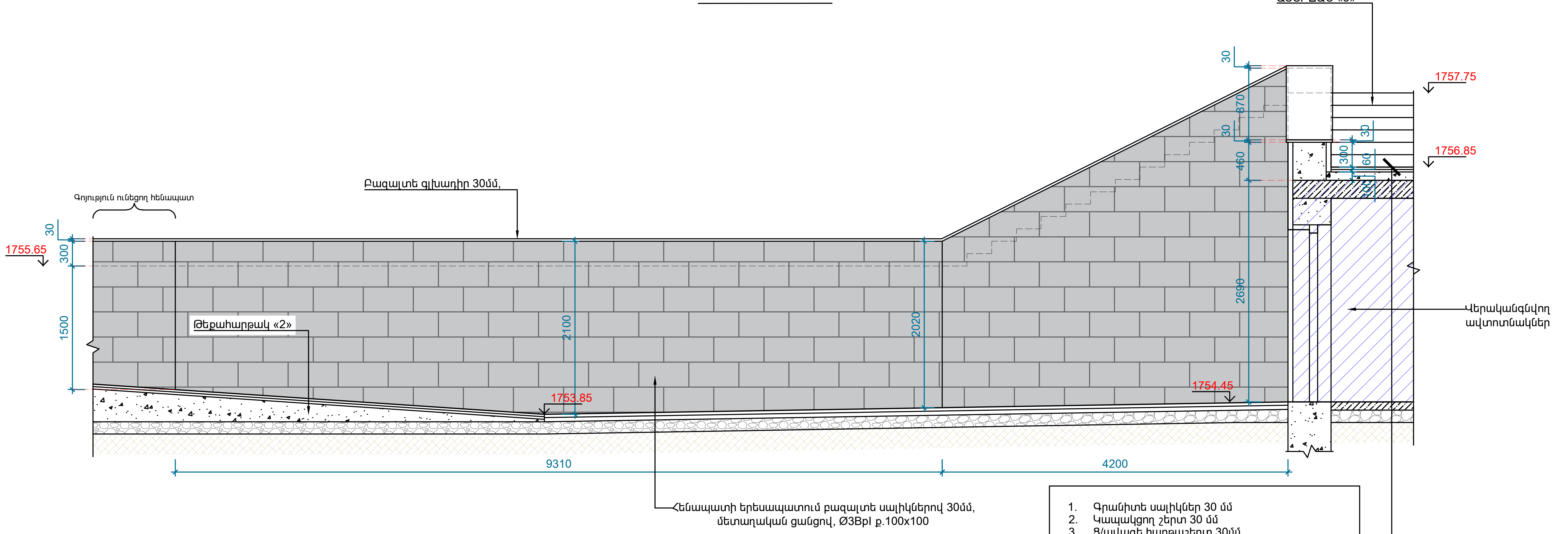

1. Գրանիտե սալիկներ 30 մմ
2. Կապակցող շերտ 30 մմ
3. Ց/ավազե հարթաշերտ 30մմ
4. Ջրամեկուսիչ /իզոգամ, երկշերտ /
5. Ց/ավազե հարթաշերտ,
   մետաղական ցանցով, Ø4BpI ք.100x100 50մմ
6. Խճի շերտ հարթեցման համար 300մմ/մասնակի/
7. Գոյություն ունեցող կլորանցքավոր ծածկի սալ

ԾԱՆՈԹՈՒԹՅՈՒՆ

Մանրամասն հանգույցները կտրամադրվեն շինարարության ընթացքում, հեղինակային հսկողության աշխատանքների շրջանակներում:
Տեսք 2 և 3 տես Ճ-18 թերթում:

ՏՆՕՐԵՆ	Հ. ԽԱՉԱՏՐՅԱՆ		ՔԱՋԱՐԱՆ ՀԱՄԱՅՆՔԻ ԱԲՈՎՅԱՆ 4 ԵՎ 6 ՇԵՆՔԵՐԻ ՀԱՐԱԿԻՑ ԱՅԳՈՒ ԲԱՐԵԿԱՐԳՄԱՆ ՆԱԽԱԳԻԾ		
Ն.Գ.Ճ	Հ. ԲԱԴՈՅԱՆ				
ՃԱՐՏԱՐԱՊԵՏ	Ա. ԿԱՐԱՊԵՏՅԱՆ		ՃԱՐՏԱՐԱՊԵՏԱՇԻՆԱՐԱՐԱԿԱՆ ՄԱՍ		
ՃԱՐՏԱՐԱՊԵՏ	Խ. ՎԱՐԴԱՆՅԱՆ				
			ՀԵՆԱՊԱՏ «11»	ՓՈՒԼ	ԹԵՐԹ	ԹԵՐԹԵՐ
				ԱՆ	Ճ- 17	31

ՀԱՐՏԻՆ
ՆԱԽԱԳԻԾ ԵՎ ԴԻԶԱՅՆ

ՏԵՍՔ «2» Մ 1:50

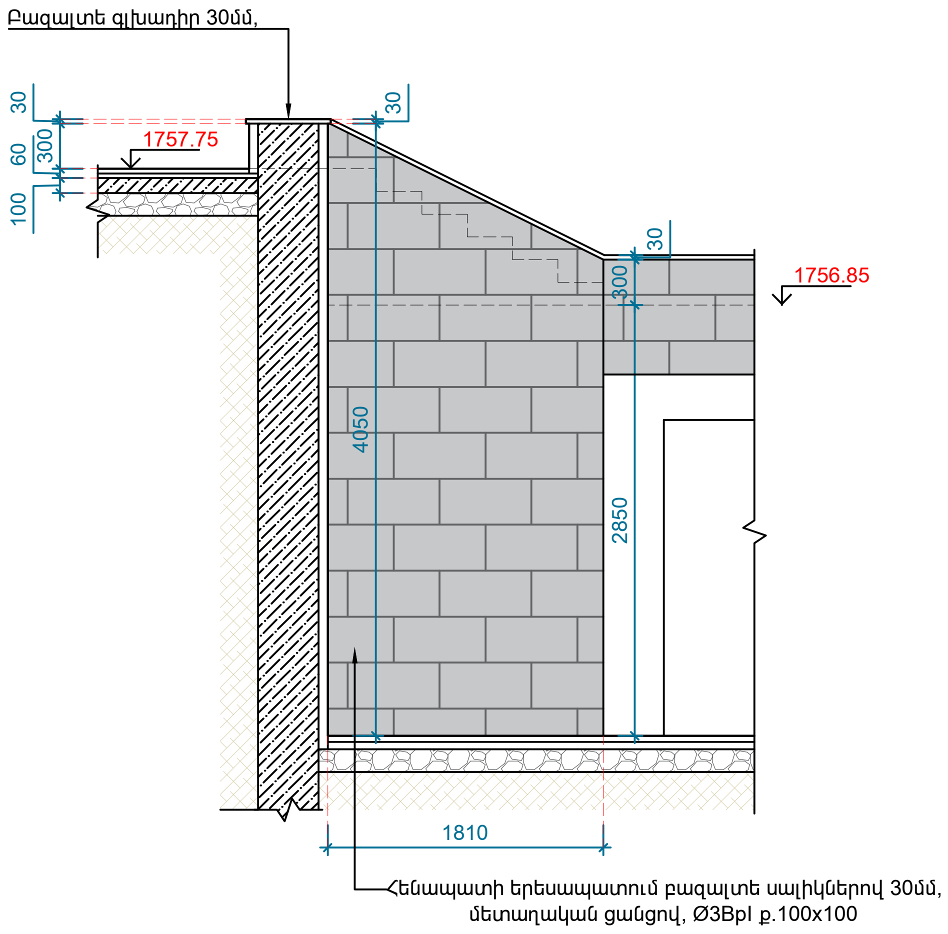

ԱՍՏԻՃԱՆ «5» Մ 1:50

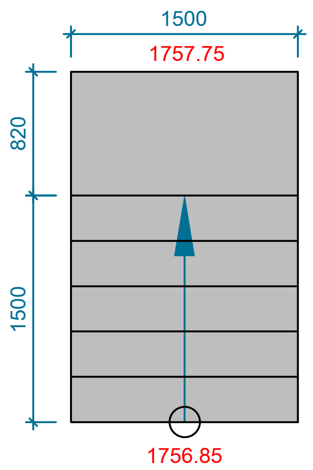

ՀԵՆԱՊԱՏ «12» Մ 1:50

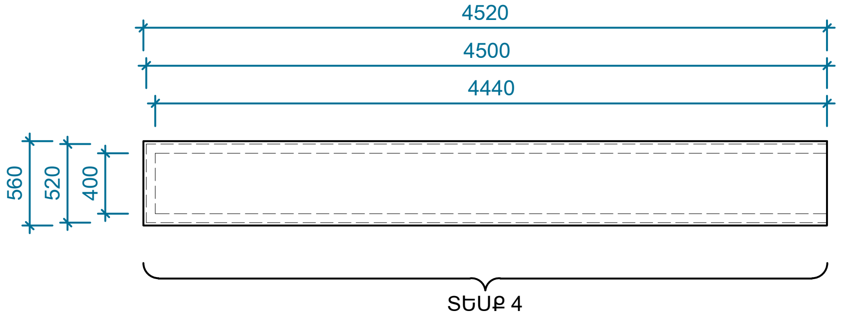

ՏԵՍՔ «4» Մ 1:50

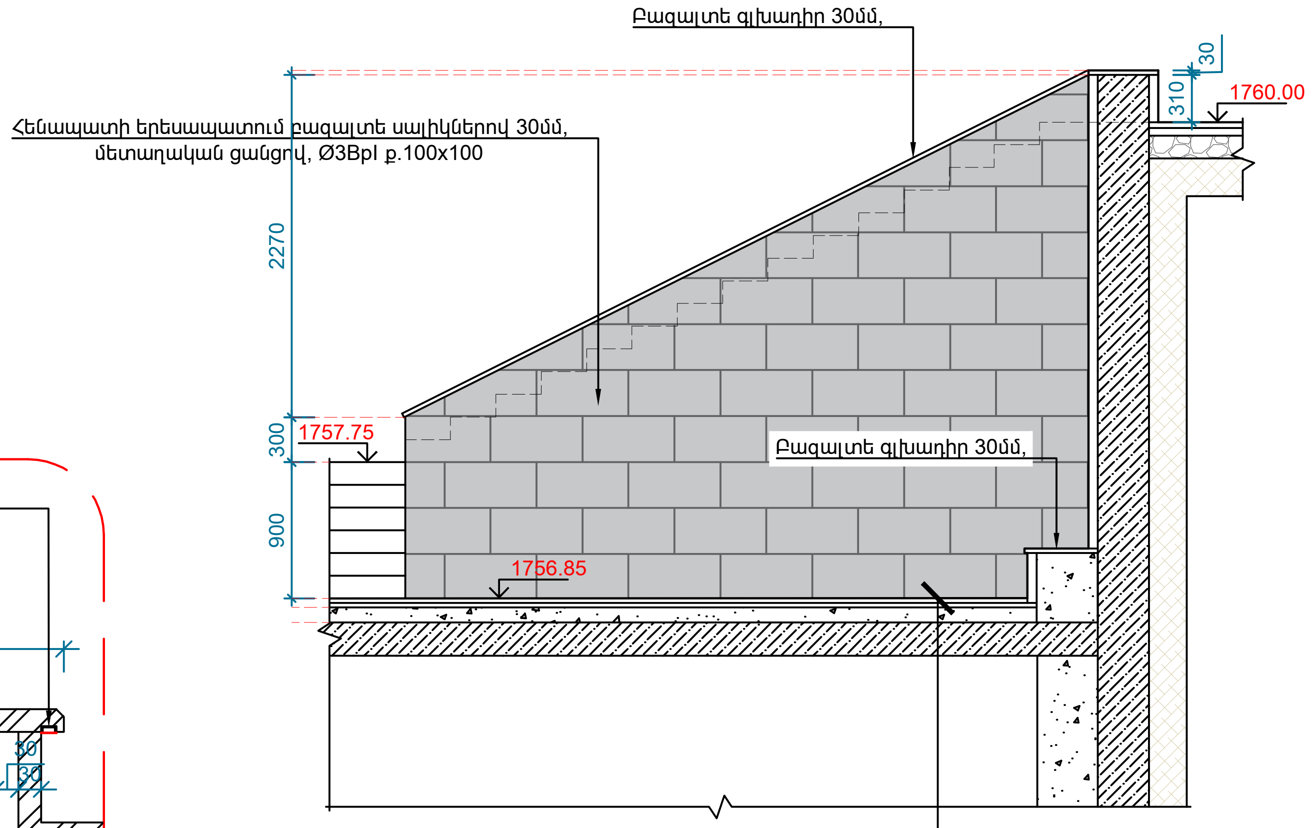

1. Գրանիտե սալիկներ 30 մմ
2. Ց/ավազե հարթեցնող շերտ 30 մմ
3. Ց/ավազե հարթաշերտ 50մմ
4. Ջրամեկուսիչ /հզգամ, երկշերտ /
5. Ց/ավազե հարթաշերտ 50մմ
6. Գոյություն ունեցող կլորանցքավոր ծածկի սալ

ՀԱՆԳՈՒՅՑ «1» Մ 1:10

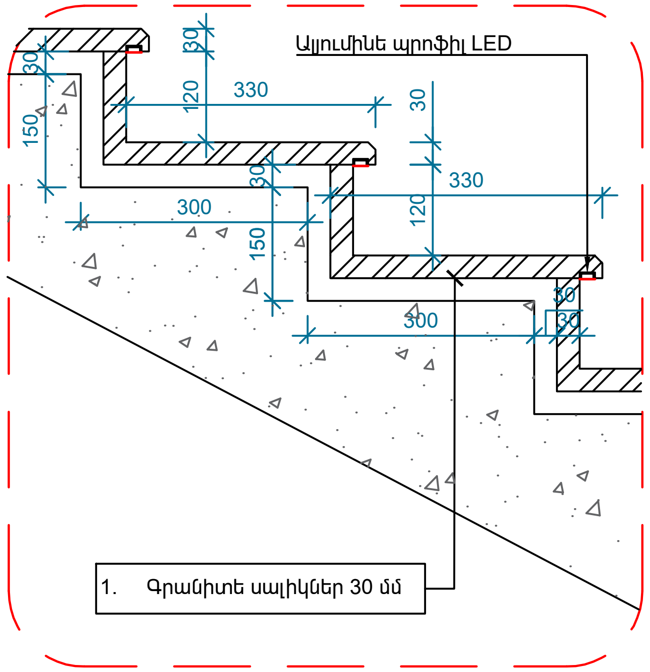

ՏԵՍՔ «3» Մ 1:50

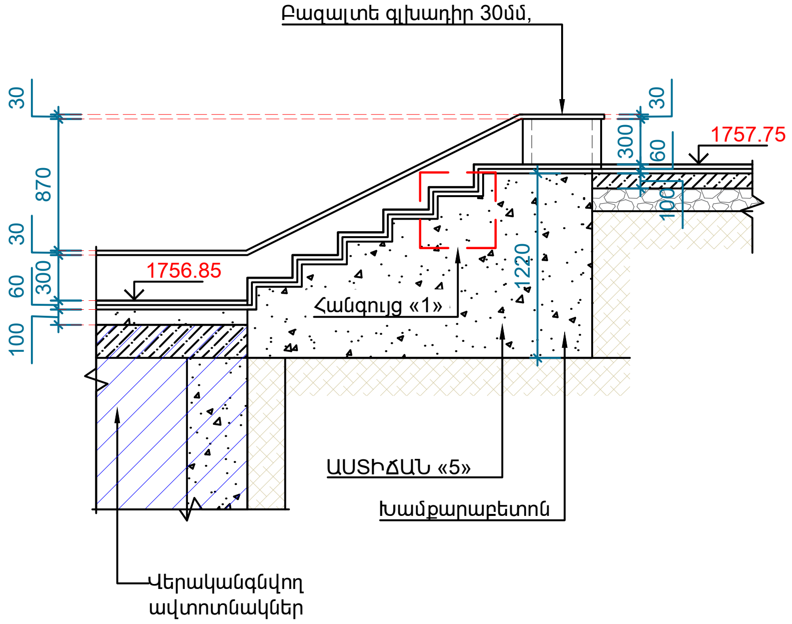

ԾԱՆՈԹՈՒԹՅՈՒՆ

Մանրամասն հանգույցները կտրամադրվեն շինարարության ընթացքում, հեղինակային հսկողության աշխատանքների շրջանակներում:

ՏՆՕՐԵՆ	Հ. ԽԱՉԱՏՐՅԱՆ	ՔԱՋԱՐԱՆ ՀԱՄԱՅՆՔԻ ԱՐՈՎՅԱՆ 4 ԵՎ 6 ՇԵՆՔԵՐԻ ՀԱՐԱԿԻՑ ԱՅԳՈՒ ԲԱՐԵԿԱՐԳՄԱՆ ՆԱԽԱԳԻԾ
Ն.Գ.Ճ	Հ. ԲԱՂՈՅԱՆ	
ՃԱՐՏԱՐԱՊԵՏ	Ա. ԿԱՐԱՊԵՏՅԱՆ	ՃԱՐՏԱՐԱՊԵՏԱՇԻՆԱՐԱՐԱԿԱՆ ՄԱՍ
ՃԱՐՏԱՐԱՊԵՏ	Խ. ՎԱՐԴԱՆՅԱՆ	

	ՓՈՒԼ	ԹԵՐԹ	ԹԵՐԹԵՐ
ՀԵՆԱՊԱՏ «12» ԵՎ ԱՍՏԻՃԱՆ «5»	ԱՆ	Ճ- 18	31

ՀԱՐՏՇԻՆ
ՆԱԽԱԳԻԾ ԵՎ ԴԻԶԱՅՆ

ՋՐԱՎԱԶԱՆԻ ԴՐՎԱԳ Մ 1:50

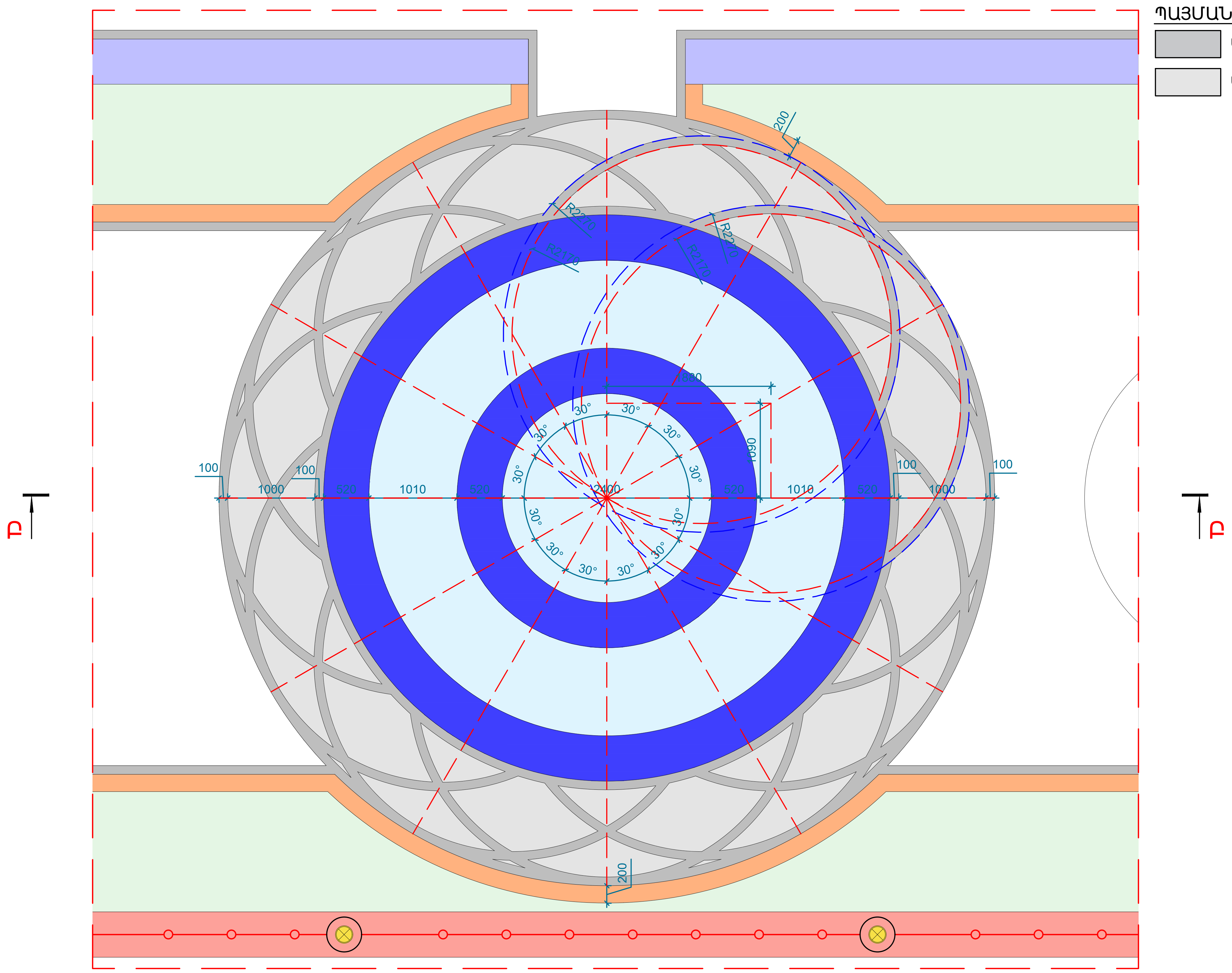

ՊԱՅՄԱՆԱԿԱՆ ՆՇԱՆՆԵՐ

- Մայթի գրանիտե սալիկներ մուգ գույնի
- Մայթի գրանիտե սալիկներ բաց գույնի

ԾԱՆՈԹՈՒԹՅՈՒՆ

Մանրամասն հանգույցները կտրամադրվեն շինարարության ընթացքում, հեղինակային հսկողության աշխատանքների շրջանակներում:

ՏՆՕՐԵՆ	Հ. ԽԱՉԱՏՐՅԱՆ	ՔԱՋԱՐԱՆ ՀԱՄԱՅՆՔԻ ԱԲՈՎՅԱՆ 4 ԵՎ 6 ՇԵՆՔԵՐԻ ՀԱՐԱԿԻՑ ԱՅԳՈՒ ԲԱՐԵԿԱՐԳՄԱՆ ՆԱԽԱԳԻԾ
Ն.Գ.Ճ	Հ. ԲԱՂՈՅԱՆ	
ՃԱՐՏԱՐԱՊԵՏ	Ա. ԿԱՐԱՊԵՏՅԱՆ	ՃԱՐՏԱՐԱՊԵՏԱՇԻՆԱՐԱՐԱԿԱՆ ՄԱՍ
ՃԱՐՏԱՐԱՊԵՏ	Խ. ՎԱՐԴԱՆՅԱՆ	

ՋՐԱՎԱԶԱՆԻ ԴՐՎԱԳ	ՓՈՒԼ	ԹԵՐԹ	ԹԵՐԹԵՐ
	ԱՆ	Ճ- 19	31

ՀԱՐՏԵՐԻՆ
ՆԱԽԱԳԻԾ ԵՎ ԴԻԶԱՅՆ

ՀԱՏՈՒՅԹ «Բ-Բ» Մ 1:50

LED պրոֆիլավոր լուսավորում

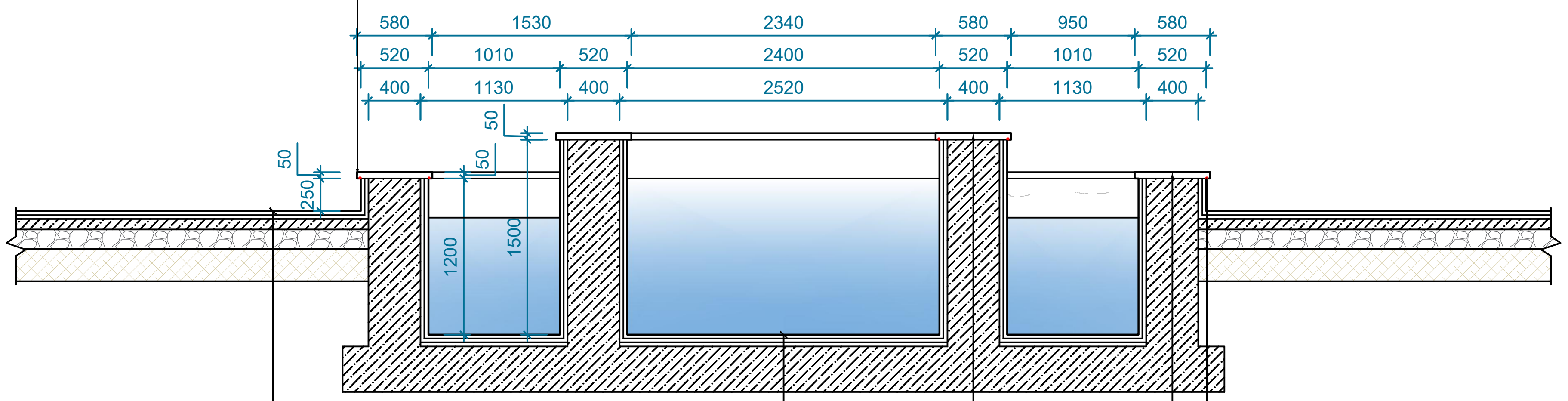

1. Գրանիտե սալիկներ 30 մմ
2. Ց/ավազե հարթեցնող շերտ 30 մմ
3. Ե/բետոնե սալ 80մմ (ամրանային ցանցով Ø4Bp-I ,150x150մմ բջիջներով)
4. Խճով տոփանած բնահող 100 մմ
5. Բնահող

1. Գրանիտե սալիկներ 30 մմ
2. Ջրակայուն սոսինձ գրանիտի համար 10մմ
3. Ջրամեկուսիչ շերտ, երկտակ 5մմ
4. Ցեմ.ավազե հարթեցնող շերտ 20մմ Ե/բետոնե սալ (ԵԿ. մասում)

LED պրոֆիլավոր լուսավորում

Գրանիտե (մուգ գույնի) գլխադիրի 580x50մմ

Գրանիտե (մուգ գույնի) գլխադիրի 580x50մմ

ՋՐԱՎԱԶԱՆԻ ՃԱԿԱՏ Մ 1:50

Գրանիտե (մուգ գույնի) գլխադիրի 580x50մմ

Գրանիտե (մուգ գույնի) գլխադիրի 580x50մմ

Երեսապատում գրանիտե (բաց գույնի) սալիկներով b=30մմ

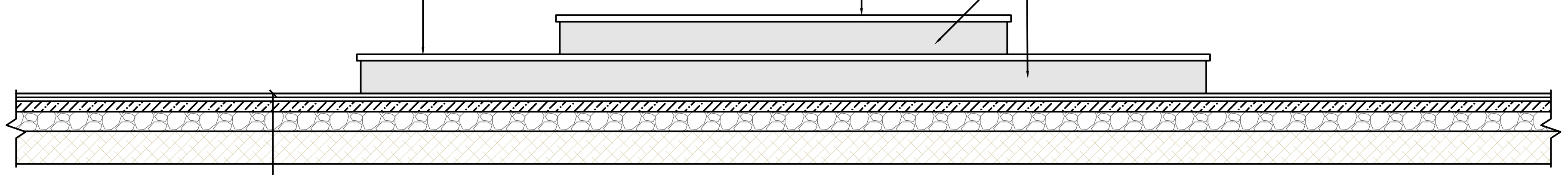

1. Գրանիտե սալիկներ 30 մմ
2. Ց/ավազե հարթեցնող շերտ 30 մմ
3. Ե/բետոնե սալ 80մմ (ամրանային ցանցով Ø4Bp-I ,150x150մմ բջիջներով)
4. Խճով տոփանած բնահող 100 մմ
5. Բնահող

ԾԱՆՈԹՈՒԹՅՈՒՆ

Մանրամասն հանգույցները կտրամադրվեն շինարարության ընթացքում, հեղինակային հսկողության աշխատանքների շրջանակներում:

ՏՆՕՐԵՆ	Հ. ԽԱՉԱՏՐՅԱՆ		ՔԱՋԱՐԱՆ ՀԱՄԱՅՆՔԻ ԱԲՈՎՅԱՆ 4 ԵՎ 6 ՇԵՆՔԵՐԻ ՀԱՐԱԿԻՑ ԱՅԳՈՒ ԲԱՐԵԿԱՐԳՄԱՆ ՆԱԽԱԳԻԾ			
Ն.Գ.Ճ	Հ. ԲԱՂՈՅԱՆ					
ՃԱՐՏԱՐԱՊԵՏ	Ա. ԿԱՐԱՊԵՏՅԱՆ		ՃԱՐՏԱՐԱՊԵՏԱՇԻՆԱՐԱՐԱԿԱՆ ՄԱՍ			
ՃԱՐՏԱՐԱՊԵՏ	Խ. ՎԱՐԴԱՆՅԱՆ					
			ՀԱՏՈՒՅԹ «Բ-Բ»	ՓՈՒԼ	ԹԵՐԹ	ԹԵՐԹԵՐ
				ԱՆ	Ճ- 20	31

ՃԱՐՏՇԻՆ
ՆԱԽԱԳԻԾ ԵՎ ԴԻԶԱՅՆ

ԴԵԿՈՐԱՏԻՎ ՀԱՏԱԿԻ ԴՐՎԱԳ Մ 1:50

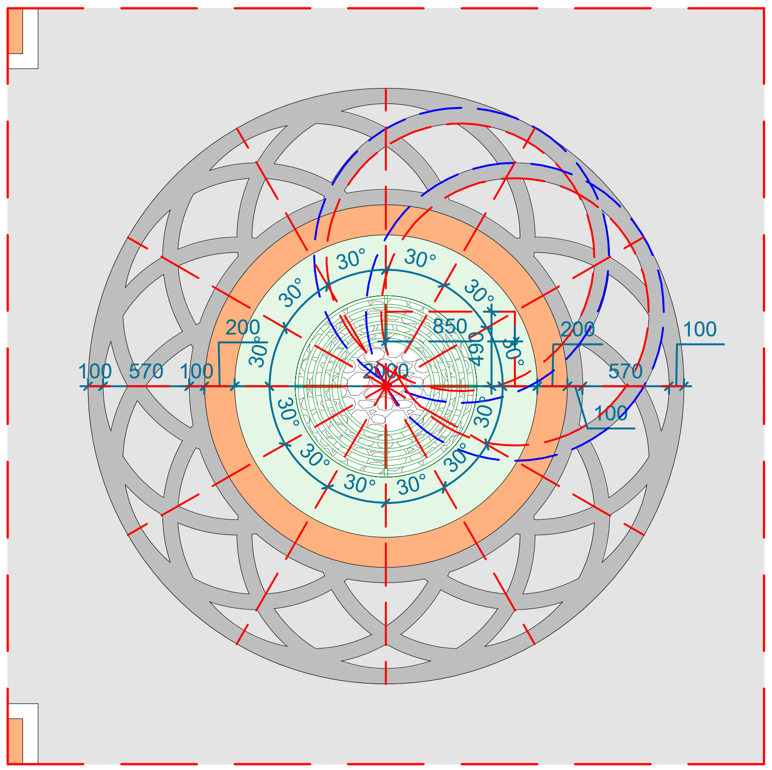

ՀԱՏՈՒՅԹ «Գ-Գ» Մ 1:20

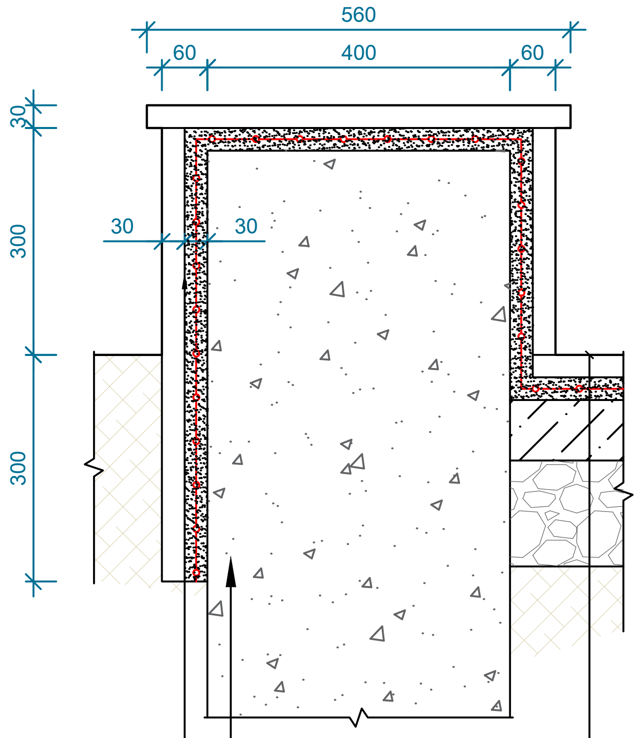

Բետոնե հիմք B-12.5

Հենապատի երեսապատում բազալտե սալիկներով 30մմ,
մետաղական ցանցով, Ø3BpI ք.100x100

1. Գրանիտե սալիկներ 30 մմ
2. Ց/ավազե հարթեցնող շերտ 30 մմ
3. Ե/բետոնե սալ 80մմ (ամրանային ցանցով Ø4Bp-I ,150x150մմ բջիջներով)
4. Խճով տոփանած բնահող 100 մմ
5. Բնահող

ՀԱՏՈՒՅԹ «Դ-Դ» Մ 1:20

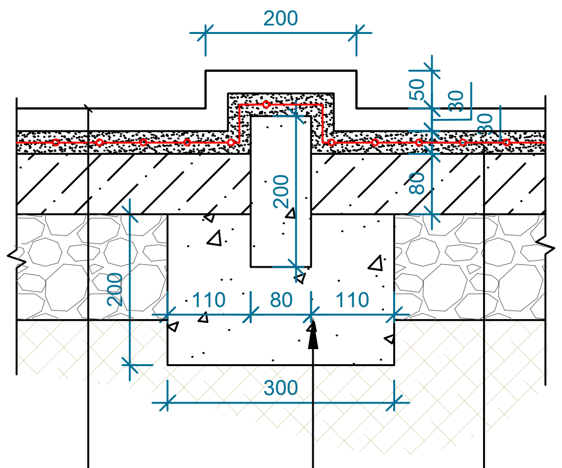

1. Խաղահրապարակի ռետինային հատակի իրականացում, հարթեցնող նախաշերտով 30 մմ
2. Ե/բետոնե սալ 80մմ (ամրանային ցանցով Ø4Bp-I ,150x150մմ բջիջներով)
3. Խճով տոփանած բնահող 100 մմ
4. Բնահող

Բետոնե հիմք B-12.5

1. Գրանիտե սալիկներ 30 մմ
2. Ց/ավազե հարթեցնող շերտ 30 մմ
3. Ե/բետոնե սալ 80մմ (ամրանային ցանցով Ø4Bp-I ,150x150մմ բջիջներով)
4. Խճով տոփանած բնահող 100 մմ
5. Բնահող

ՊԱՅՄԱՆԱԿԱՆ ՆՇԱՆՆԵՐ

(մուգ)	Մայթի գրանիտե սալիկներ մուգ գույնի
(բաց)	Մայթի գրանիտե սալիկներ բաց գույնի

ՏՆՕՐԵՆ	Հ. ԽԱՉԱՏՐՅԱՆ		ՔԱՋԱՐԱՆ ՀԱՄԱՅՆՔԻ ԱԲՈՎՅԱՆ 4 ԵՎ 6 ՇԵՆՔԵՐԻ ՀԱՐԱԿԻՑ ԱՅԳՈՒ ԲԱՐԵԿԱՐԳՄԱՆ ՆԱԽԱԳԻԾ		
Ն.Գ.Ճ	Հ. ԲԱԴՈՅԱՆ				
ՃԱՐՏԱՐԱՊԵՏ	Ա. ԿԱՐԱՊԵՏՅԱՆ		ՃԱՐՏԱՐԱՊԵՏԱՇԻՆԱՐԱՐԱԿԱՆ ՄԱՍ		
ՃԱՐՏԱՐԱՊԵՏ	Խ. ՎԱՐԴԱՆՅԱՆ				
			ԴԵԿՈՐԱՏԻՎ ՀԱՏԱԿԻ ԴՐՎԱԳ, ՀԱՏՈՒՅԹ «Գ-Գ» ԵՎ ՀԱՏՈՒՅԹ «Դ-Դ»	ՓՈՒԼ	ԹԵՐԹ	ԹԵՐԹԵՐ
				ԱՆ	Ճ- 21	31

ՆԱԽԱԳԻԾ ԵՎ ԴԻԶԱՅՆ

ՆՍՏԱՐԱՆԻ ՀԱՏԱԿԱԳԻԾ Մ1:20
(ԳՈՐԾԱՐԱՆԱՅԻՆ ԱՐՏԱԴՐԱՆՔ)

ՏԵՍՔ ԴԻՄԱՑԻՑ

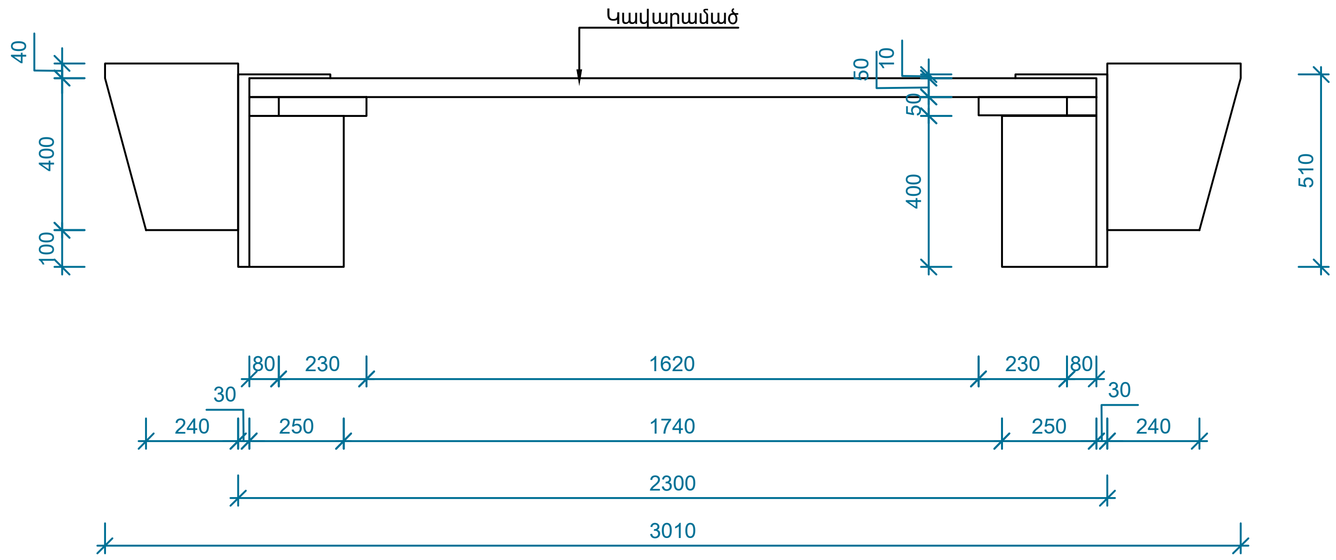

ՏԵՍՔ ԿՈՂՔԻՑ

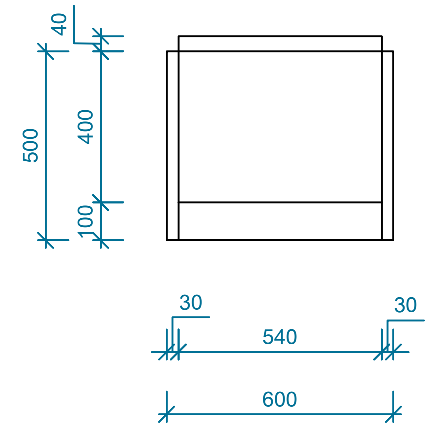

ՏԵՍՔ ՎԵՐԵՎԻՑ

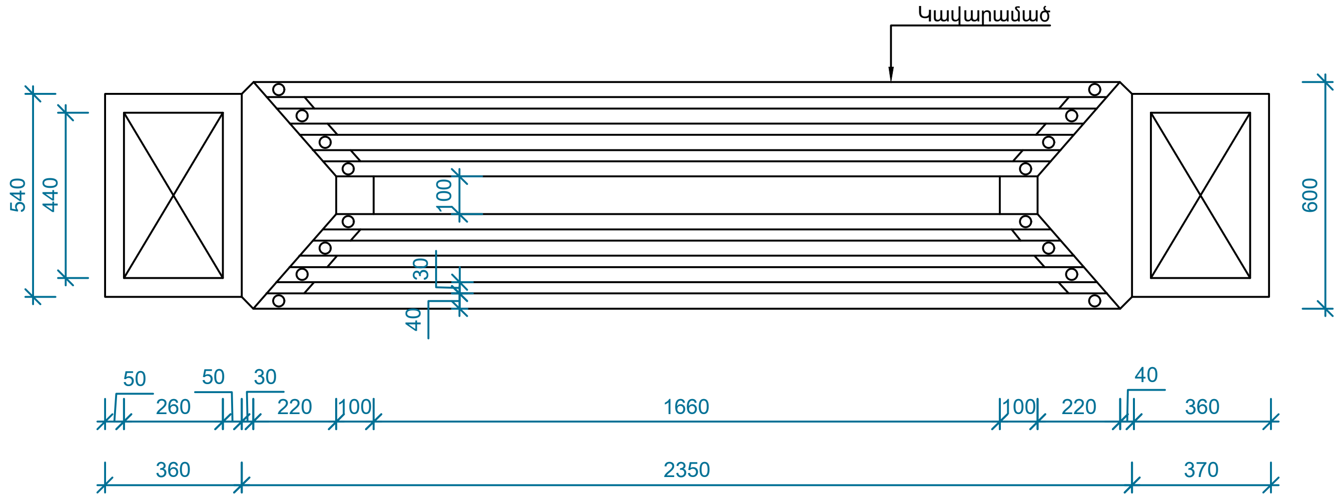

ԱՂԲԱՄԱՆ
(ԳՈՐԾԱՐԱՆԱՅԻՆ ԱՐՏԱԴՐԱՆՔ)

Աղբաման, գործարանային արտադրանք, փոշեներկված

ՏՆՕՐԵՆ	Հ. ԽԱՉԱՏՐՅԱՆ		ՔԱՋԱՐԱՆ ՀԱՄԱՅՆՔԻ ԱԲՈՎՅԱՆ 4 ԵՎ 6 ՇԵՆՔԵՐԻ ՀԱՐԱԿԻՑ ԱՅԳՈՒ ԲԱՐԵԿԱՐԳՄԱՆ ՆԱԽԱԳԻԾ
Ն.Գ.Ճ	Հ. ԲԱԴՈՅԱՆ		
ՃԱՐՏԱՐԱՊԵՏ	Ա. ԿԱՐԱՊԵՏՅԱՆ		ՃԱՐՏԱՐԱՊԵՏԱՇԻՆԱՐԱՐԱԿԱՆ ՄԱՍ
ՃԱՐՏԱՐԱՊԵՏ	Խ. ՎԱՐԴԱՆՅԱՆ		

	ՓՈՒԼ	ԹԵՐԹ	ԹԵՐԹԵՐ
ՆՍՏԱՐԱՆԻ ՀԱՏԱԿԱԳԻԾ	ԱՆ	Ճ- 22	31

ՀԱՐՏՇԻՆ
ՆԱԽԱԳԻԾ ԵՎ ԴԻԶԱՅՆ

ՔԱՆԴՄԱՆ ԱՇԽԱՏԱՆՔՆԵՐ

	Աշխատանքների անվանում	Չափ. միավոր	Ծավալը	Ծանոթություն
1	2	3	4	5
1	Տարածքի ասֆալտբետոնե շերտի քանդում	ք.մ խ.մ	260.9 23.5	միջ. h=90մմ
2	Խճի շերտի քանդում (նաև ասֆալտբետոնե շերտի տակ)	խ.մ	26.1	միջ. h=100մմ
3	Գոյություն ունեցող պահպանվող հենապատերի բազալտե վնասված սալիկների քանդում	ք.մ	30.0	
4	Գոյություն ունեցող պահպանվող հենապատերի բազալտե վնասված գլխադիրների քանդում	ք.մ	18.0	
5	Ավտոտնակների տանիքներից ց/ավազե հարթաշերտերի քանդում, իզոգամի հետ միասին	ք.մ	125	միջ. h=50մմ
6	Ավտոտնակների ե/բետոնե ծածկերի եզրերի կտրում և քանդում	խ.մ	2.3	
	Ավտոտնակների դարպասների և Լեռնագործների փողոցի մայթին կից հարակի պողպատե տարրերի ներկի քերում	ք.մ	82.0	
	Ավտոտնակներին կից հենապատի ց/ավազե շերտի քանդում	ք.մ	68.0	
7	Բետոնե կառուցվածքների քանդում (նաև մետաղական տարրերի հիմքեր բետոնե եզրաքարեր, հիմքեր և աստիճաններ)	խ.մ	39.0	-
	Բազալտե եզրաքարերի քանդում հիմքերի հետ միասին	գծ.մ	49.0	
	Բետոնե հատակի սալիկների քանդում /տոմետ/	ք.մ	190.0	
8	Բետոնե հենապատերի քանդում հիմքերի հետ միասին	խ.մ	46.5	h=2000մմ
9	Տարածքում առկա մետաղական էլեմենտների ապամոնտաժում (նստարան, լուսատու, բազրիք, ծածկարաններ, զրուցարանի կարկաս և այլն)	տ	3.0	-
10	Այգում առկա խաղասարքերի ապամոնտաժում և պահեստավորում վերատեղադրման համար	հատ	7.0	
11	Մետաղոպլաստե զրուցարանի ապամոնտաժում և պահեստավորում	հատ	1.0	3.5x3.5x2(h)մ
12	Սուրճի պատրաստման սարքի ապամոնտաժում և պահեստավորում	հատ	2.0	0.7x0.7x2(h)մ
	Հողային աշխատանքներ			
12	Ծառերի չորացած արմատի կտրում և հեռացում	հատ	25	-
13	3-րդ կարգի գրունտի քանդում	խ.մ	105.0	-
14	4-րդ կարգի գրունտի քանդում	խ.մ	45.0	-
15	Քանդվող գրունտի տեղափոխում	խ.մ	150.0	-
16	Մացառուտների և թփուտների մաքրում	ք.մ.	220.0	-
17	Տարածքի սիզամարգերի առկա որակյալ բուսահողի շերտի քերում և կուտակում հետագա փռման և համահարթեցման համար	խ.մ.	36.0	-
	Շին. աղբի			
18	Տարածում կուտակված շին. աղբի մաքրում	տ	278.0	-
19	Շին. աղբի բարձում և տեղափոխում	տ	278.0	-

ԾԱՆՈԹՈՒԹՅՈՒՆ

1. Ծավալաթերթում ներառված են արտաքին հարդարման հիմնական աշխատանքները, հնարավոր է առաջանան լրացուցիչ աշխատանքներ, քանդման աշխատանքներից հետո:

ՏՆՕՐԵՆ	Հ. ԽԱՉԱՏՐՅԱՆ		ՔԱՋԱՐԱՆ ՀԱՄԱՅՆՔԻ ԱԲՈՎՅԱՆ 4 ԵՎ 6 ՇԵՆՔԵՐԻ ՀԱՐԱԿԻՑ ԱՅԳՈՒ ԲԱՐԵԿԱՐԳՄԱՆ ՆԱԽԱԳԻԾ			ՀԱՐՏՇԻՆ ՆԱԽԱԳԻԾ ԵՎ ԴԻԶԱՅՆ
Ն.Գ.Ճ	Հ. ԲԱԴՈՅԱՆ					
ՃԱՐՏԱՐԱՊԵՏ	Ա. ԿԱՐԱՊԵՏՅԱՆ		ՃԱՐՏԱՐԱՊԵՏԱՇԻՆԱՐԱՐԱԿԱՆ ՄԱՍ			
ՃԱՐՏԱՐԱՊԵՏ	Խ. ՎԱՐԴԱՆՅԱՆ					
			ԾԱՎԱԼԱԹԵՐԹ	ՓՈՒԼ	ԹԵՐԹ	ԹԵՐԹԵՐ
				ԱՆ	Ճ- 23	31

ԲԱՐԵԿԱՐԳՄԱՆ ԱՇԽԱՏԱՆՔՆԵՐ

	Աշխատանքների անվանում	Չափ. միավոր	Ծավալը	Ծանոթություն
1	2	3	4	5
	Սալվածք, հատակներ		0	
1	Մայթի գրանիտե սալիկներ, 30մմ (բարդ /դեկորատիվ/ նկարվածքով)	ք.մ.	429.0	նմուշը համաձայնեցնել
2	Սալիկների ց/ավազե կապակցվող շերտ	ք.մ.	429.0	30մմ
3	Ե/բետոնե սալ (ամրանային ցանցով Ø4Bp-I ,150x150մմ բջիջներով)	խ.մ	34.3	80մմ
4	Խճով տոփանած բնահող	խ.մ	42.9	100մմ
5	Խաղահրապարակի ռետինային հատակի իրականացում, հարթեցնող նախաշերտով	ք.մ.	52.5	նմուշը համաձայնեցնել
6	Ե/բետոնե սալ (ամրանային ցանցով Ø4Bp-I ,150x150մմ բջիջներով)	խ.մ	4.2	80մմ
7	Խճով տոփանած բնահող	խ.մ	5.2	100մմ
8	Ասֆալտբետոնե շերտ /մանրահատիկ/	ք.մ.	135	40 մմ
9	Ասֆալտբետոնե շերտ /խոշորահատիկ/	ք.մ.	135	50 մմ
10	Ասֆալտբետոնե շերտի տակ խճի շերտ՝ ներծծված տաք բիտումե մածուծանի շերտով (սալվածք)	խ.մ	20.2	150մմ
11	Տակտիլային ցուցանակ 300x300x15 մմ	ք.մ	16.1	նմուշը համաձայնեցնել
	Եզրաքարեր			
11	Եզրաքարերի գրանիտե (բաց գույնի) երեսապատում, 100x200x30մմ	ք.մ.	322.0	նմուշը համաձայնեցնել
12	Բետոնե եզրաքարեր հիմքերի հետ միասին	խ.մ	24.5	-
13	Եզրաքարերի բազալտե սալիկներով երեսապատում /նաև ավտոտնակների պարապետներում/, 300x520x30մմ	ք.մ.	30.2	նմուշը համաձայնեցնել
14	Եզրաքարերի բազալտե գլխադիրի իրականացում /նաև ավտոտնակների պարապետներում/, 560x30մմ	ք.մ.	18.8	նմուշը համաձայնեցնել
	Հենապատեր			
15	Հենապատերի բազալտե սալիկներով երեսապատում 30մմ, մետաղական ցանցով, Ø3BpI ք.100x100 /նաև գոյություն ունեցող հենապատերում/	ք.մ	147.4	նմուշը համաձայնեցնել
16	Հենապատերի երեսապատում ց/ավազե սվաղով, մետաղական ցանցով, Ø3BpI ք.100x100 /նաև գոյություն ունեցող հենապատերում և ավտոտնակներին/	ք.մ	61.0	30 մմ
17	Հենապատերի երեսապատում ց/ավազե սվաղով, մետաղական ցանցով, Ø3BpI ք.100x100 /նաև գոյություն ունեցող հենապատերում/	ք.մ	62.0	50 մմ
18	Հենապատերի ց/ավազե սվաղի վրա ծածիկապատում և նկարազարդում /նաև գոյություն ունեցող հենապատերում/	ք.մ	128.0	նմուշը համաձայնեցնել
19	Հենապատերի բազալտե գլխադիրի 560x30մմ իրականացում /նաև գոյություն ունեցող հենապատերին/	ք.մ	67.2	նմուշը համաձայնեցնել
	Աստիճաններ			
20	Աստիճանների գրանիտե սալիկներով երեսապատում 30մմ, մետաղական ցանցով, Ø3BpI ք.100x100 (մուգ գույնի)	ք.մ	102.9	նմուշը համաձայնեցնել
	Այլ աշխատանքներ			
21	Բազրիք «Ա»-ի տեղադրում h=900 մմ, գործարանային արտադրանք, փոշեներկված	գծ.մ	19.0	նմուշը համաձայնեցնել
22	Բազրիք «Բ»-ի տեղադրում h=600 մմ, գործարանային արտադրանք, փոշեներկված	գծ.մ	158.0	նմուշը համաձայնեցնել
23	Նստարան, գործարանային արտադրանք, փոշեներկված	հատ	12	նմուշը համաձայնեցնել
24	Աղբաման, գործարանային արտադրանք, փոշեներկված	հատ	7	նմուշը համաձայնեցնել
25	Հատակների, աստիճանների, հենապատերի և ծաղկամանների սալիկների մշակում (փայլեցում)	ք.մ.	2965.0	
26	Ջրավազանի երեսապատում (բաց գույնի գրանիտ, ջրակայուն սոսինձով) 30մմ, մետաղական ցանցով, Ø3BpI ք.100x100	ք.մ.	60.0	նմուշը համաձայնեցնել
27	Ջրավազանի գրանիտե թասակի տեղադրում (մուգ գույնի) 580x50մմ	ք.մ.	18.9	նմուշը համաձայնեցնել
28	Ջրավազանի հատակի երեսապատում (բաց գույնի գրանիտ, ջրակայուն սոսինձով) 30մմ, մետաղական ցանցով, Ø3BpI ք.100x100	ք.մ.	19.5	նմուշը համաձայնեցնել
29	Ջրամեկուսիչ շերտ, երկտակ	ք.մ.	61.0	-
30	Ավտոտնակների տանիքին գրանիտե (բաց գույնի) սալիկներ, 30մմ	ք.մ.	70.0	նմուշը համաձայնեցնել
31	Սալիկների ց/ավազե կապակցվող շերտ	ք.մ.	70.0	30մմ
32	Խաղահրապարակի ռետինային հատակի իրականացում, հարթեցնող նախաշերտով	ք.մ.	60	նմուշը համաձայնեցնել
33	Ց/ավազե հարթաշերտ 30մմ	ք.մ.	130	30մմ
34	Ջրամեկուսիչ /իզոգամ, երկշերտ /	ք.մ.	150	
35	Ց/ավազե հարթաշերտ, մետաղական ցանցով, Ø4BpI ք.100x100 50մմ	ք.մ.	130	50մմ
36	Խճի շերտ հարթեցման համար 300մմ/մասնակի/	խ.մ	10.5	150-300մմ
37	Կուտակված բուսահողի փռում սիզամարգերում, համարաթեցումով, ավելացնելով 20% կարմիր ավազ 9.0 խ.մ	խ.մ.	45.0	h=150 մմ
38	Կանաչապատում	ք.մ.	320.0	
39	Տույա h=1.5-2.0 մ,բրգաձև	հատ	8	նմուշը համաձայնեցնել
40	Ակացիյա h=2.0-2.5 մ, գնդաձև	հատ	10	նմուշը համաձայնեցնել
41	Անյուտա ծաղիկ	հատ	20	նմուշը համաձայնեցնել
42	Գաճաճ վարդ ծաղիկ	հատ	20	նմուշը համաձայնեցնել
43	Գացանյա ծաղիկ	հատ	30	նմուշը համաձայնեցնել
	Այլ աշխատանքներ			
44	Ավտոտնակների դարպասների և Լեռնագործների փողոցի մայթին կից հարակի պողպատե տարրերի ներկում երկտակ	ք.մ	95.0	գույնը համաձայնեցնել
45	Այգում առկա խաղասարքերի վերատեղադրում	հատ	7	
46	Մարզասարքերի տեղադրում, գործարանային արտադրության	հատ	7	նմուշը համաձայնեցնել

ՀԱՏԱԿԻ ՆՅՈՒԹ

Բաց մոխրագույն երանգի արհեստական գրանիտե սալ 30մմ (նմուշը համաձայնեցնել)	ք.մ.	363.0
Մուգ մոխրագույն երանգի արհեստական գրանիտե սալ 30մմ (նմուշը համաձայնեցնել)	ք.մ.	66.0

ԾԱՆՈԹՈՒԹՅՈՒՆ

1. Ծավալաթերթում ներառված են արտաքին հարդարման հիմնական աշխատանքները, հնարավոր է առաջանան լրացուցիչ աշխատանքներ, քանդման աշխատանքներից հետո:

ՏՆՕՐԵՆ	Հ. ԽԱՉԱՏՐՅԱՆ	ՔԱՋԱՐԱՆ ՀԱՄԱՅՆՔԻ ԱԲՈՎՅԱՆ 4 ԵՎ 6 ՇԵՆՔԵՐԻ ՀԱՐԱԿԻՑ ԱՅԳՈՒ ԲԱՐԵԿԱՐԳՄԱՆ ՆԱԽԱԳԻԾ			
Ն.Գ.Ճ	Հ. ԲԱԴՈՅԱՆ				
ՃԱՐՏԱՐԱՊԵՏ	Ա. ԿԱՐԱՊԵՏՅԱՆ	ՃԱՐՏԱՐԱՊԵՏԱՇԻՆԱՐԱՐԱԿԱՆ ՄԱՍ			
ՃԱՐՏԱՐԱՊԵՏ	Խ. ՎԱՐԴԱՆՅԱՆ				
		ԾԱՎԱԼԱԹԵՐԹ	ՓՈՒԼ	ԹԵՐԹ	ԹԵՐԹԵՐ
			ԱՆ	Ճ- 24	31

ՃԱՐՏՇԻՆ
ՆԱԽԱԳԻԾ ԵՎ ԴԻԶԱՅՆ

ՏԵՂԱՆՔԻ ԼՈՒՍԱՆԿԱՐՆԵՐ

ՏՆՕՐԵՆ	Հ. ԽԱՉԱՏՐՅԱՆ		ՔԱՋԱՐԱՆ ՀԱՄԱՅՆՔԻ ԱԲՈՎՅԱՆ 4 ԵՎ 6 ՇԵՆՔԵՐԻ ՀԱՐԱԿԻՑ ԱՅԳՈՒ ԲԱՐԵԿԱՐԳՄԱՆ ՆԱԽԱԳԻԾ			
Ն.Գ.Ճ	Հ. ԲԱԴՈՅԱՆ					
ՃԱՐՏԱՐԱՊԵՏ	Ա. ԿԱՐԱՊԵՏՅԱՆ		ՃԱՐՏԱՐԱՊԵՏԱՇԻՆԱՐԱՐԱԿԱՆ ՄԱՍ			
ՃԱՐՏԱՐԱՊԵՏ	Խ. ՎԱՐԴԱՆՅԱՆ					
			ՏԵՂԱՆՔԻ ԼՈՒՍԱՆԿԱՐՆԵՐ	ՓՈՒԼ	ԹԵՐԹ	ԹԵՐԹԵՐ
				ԱՆ	Ճ- 25	31

ՆԱԽԱԳԻԾ ԵՎ ԴԻԶԱՅՆ

ՏԵՂԱՆՔԻ ԼՈՒՍԱՆԿԱՐՆԵՐ

ՏՆՕՐԵՆ	Հ. ԽԱՉԱՏՐՅԱՆ	ՔԱՋԱՐԱՆ ՀԱՄԱՅՆՔԻ ԱԲՈՎՅԱՆ 4 ԵՎ 6 ՇԵՆՔԵՐԻ ՀԱՐԱԿԻՑ ԱՅԳՈՒ ԲԱՐԵԿԱՐԳՄԱՆ ՆԱԽԱԳԻԾ			
Ն.Գ.Ճ	Հ. ԲԱԴՈՅԱՆ				
ՃԱՐՏԱՐԱՊԵՏ	Ա. ԿԱՐԱՊԵՏՅԱՆ	ՃԱՐՏԱՐԱՊԵՏԱՇԻՆԱՐԱՐԱԿԱՆ ՄԱՍ			
ՃԱՐՏԱՐԱՊԵՏ	Խ. ՎԱՐԴԱՆՅԱՆ				
		ՏԵՂԱՆՔԻ ԼՈՒՍԱՆԿԱՐՆԵՐ	ՓՈՒԼ	ԹԵՐԹ	ԹԵՐԹԵՐ
			ԱՆ	Ճ- 26	31

ՆԱԽԱԳԻԾ ԵՎ ԴԻԶԱՅՆ

ՏԵՂԱՆՔԻ ԼՈՒՍԱՆԿԱՐՆԵՐ

ՏՆՕՐԵՆ	Հ. ԽԱՉԱՏՐՅԱՆ	ՔԱՋԱՐԱՆ ՀԱՄԱՅՆՔԻ ԱԲՈՎՅԱՆ 4 ԵՎ 6 ՇԵՆՔԵՐԻ ՀԱՐԱԿԻՑ ԱՅԳՈՒ ԲԱՐԵԿԱՐԳՄԱՆ ՆԱԽԱԳԻԾ			ՀԱՐՏՇԻՆ ՆԱԽԱԳԻԾ ԵՎ ԴԻԶԱՅՆ
Ն.Գ.Ճ	Հ. ԲԱՂՈՅԱՆ				
ՃԱՐՏԱՐԱՊԵՏ	Ա. ԿԱՐԱՊԵՏՅԱՆ	ՃԱՐՏԱՐԱՊԵՏԱՇԻՆԱՐԱՐԱԿԱՆ ՄԱՍ			
ՃԱՐՏԱՐԱՊԵՏ	Խ. ՎԱՐԴԱՆՅԱՆ				
		ՏԵՂԱՆՔԻ ԼՈՒՍԱՆԿԱՐՆԵՐ	ՓՈՒԼ	ԹԵՐԹ	ԹԵՐԹԵՐ
			ԱՆ	Ճ- 27	31

ԾԱՆՈԹՈՒԹՅՈՒՆ

ԵՌԱՉԱՓ ՊԱՏԿԵՐՆԵՐՈՒՄ Ի ՀԱՄԵՄԱՏ ՆԱԽԱԳԾԻՆ ԱՌԿԱ ԵՆ ՈՉ ԷԱԿԱՆ ԱՆՀԱՄԱՊԱՏԱՍԽԱՆՈՒԹՅՈՒՆՆԵՐ։

ՏՆՕՐԵՆ	Հ. ԽԱՉԱՏՐՅԱՆ		ՔԱՋԱՐԱՆ ՀԱՄԱՅՆՔԻ ԱԲՈՎՅԱՆ 4 ԵՎ 6 ՇԵՆՔԵՐԻ ՀԱՐԱԿԻՑ ԱՅԳՈՒ ԲԱՐԵԿԱՐԳՄԱՆ ՆԱԽԱԳԻԾ			
Ն.Գ.Ճ	Հ. ԲԱԴՈՅԱՆ					
ՃԱՐՏԱՐԱՊԵՏ	Ա. ԿԱՐԱՊԵՏՅԱՆ		ՃԱՐՏԱՐԱՊԵՏԱՇԻՆԱՐԱՐԱԿԱՆ ՄԱՍ			
ՃԱՐՏԱՐԱՊԵՏ	Խ. ՎԱՐԴԱՆՅԱՆ					
			ԵՌԱՉԱՓ ՊԱՏԿԵՐՆԵՐ	ՓՈՒԼ	ԹԵՐԹ	ԹԵՐԹԵՐ
				ԱՆ	Ճ- 28	31

ՆԱԽԱԳԻԾ ԵՎ ԴԻԶԱՅՆ

ԵՌԱՉԱՓ ՊԱՏԿԵՐՆԵՐ

ԾԱՆՈԹՈՒԹՅՈՒՆ

ԵՌԱՉԱՓ ՊԱՏԿԵՐՆԵՐՈՒՄ Ի ՀԱՄԵՄԱՏ ՆԱԽԱԳԾԻՆ ԱՌԿԱ ԵՆ ՈՉ ԷԱԿԱՆ ԱՆՀԱՄԱՊԱՏԱՍԽԱՆՈՒԹՅՈՒՆՆԵՐ:

ՏՆՕՐԵՆ	Հ. ԽԱՉԱՏՐՅԱՆ		ՔԱՋԱՐԱՆ ՀԱՄԱՅՆՔԻ ԱԲՈՎՅԱՆ 4 ԵՎ 6 ՇԵՆՔԵՐԻ ՀԱՐԱԿԻՑ ԱՅԳՈՒ ԲԱՐԵԿԱՐԳՄԱՆ ՆԱԽԱԳԻԾ		
Ն.Գ.Ճ	Հ. ԲԱԴՈՅԱՆ				
ՃԱՐՏԱՐԱՊԵՏ	Ա. ԿԱՐԱՊԵՏՅԱՆ		ՃԱՐՏԱՐԱՊԵՏԱՇԻՆԱՐԱՐԱԿԱՆ ՄԱՍ		
ՃԱՐՏԱՐԱՊԵՏ	Խ. ՎԱՐԴԱՆՅԱՆ				
			ԵՌԱՉԱՓ ՊԱՏԿԵՐՆԵՐ	ՓՈՒԼ	ԹԵՐԹ	ԹԵՐԹԵՐ
				ԱՆ	Ճ- 29	31

ՃԱՐՏՇԻՆ ՆԱԽԱԳԻԾ ԵՎ ԴԻԶԱՅՆ

ԵՌԱՉԱՓ ՊԱՏԿԵՐՆԵՐ

ԾԱՆՈԹՈՒԹՅՈՒՆ

ԵՌԱՉԱՓ ՊԱՏԿԵՐՆԵՐՈՒՄ Ի ՀԱՄԵՄԱՏ ՆԱԽԱԳԾԻՆ ԱՌԿԱ ԵՆ ՈՉ ԷԱԿԱՆ ԱՆՀԱՄԱՊԱՏԱՍԽԱՆՈՒԹՅՈՒՆՆԵՐ:

ՏՆՕՐԵՆ	Հ. ԽԱՉԱՏՐՅԱՆ	
Ն.Գ.Ճ	Հ. ԲԱՂՈՅԱՆ	
ՃԱՐՏԱՐԱՊԵՏ	Ա. ԿԱՐԱՊԵՏՅԱՆ	
ՃԱՐՏԱՐԱՊԵՏ	Խ. ՎԱՐԴԱՆՅԱՆ	

ՔԱՋԱՐԱՆ ՀԱՄԱՅՆՔԻ ԱԲՈՎՅԱՆ 4 ԵՎ 6 ՇԵՆՔԵՐԻ ՀԱՐԱԿԻՑ ԱՅԳՈՒ ԲԱՐԵԿԱՐԳՄԱՆ ՆԱԽԱԳԻԾ

ՃԱՐՏԱՐԱՊԵՏԱՇԻՆԱՐԱՐԱԿԱՆ ՄԱՍ

ԵՌԱՉԱՓ ՊԱՏԿԵՐՆԵՐ	ՓՈՒԼ	ԹԵՐԹ	ԹԵՐԹԵՐ
	ԱՆ	Ճ- 30	31

ՆԱԽԱԳԻԾ ԵՎ ԴԻԶԱՅՆ

ԵՌԱՉԱՓ ՊԱՏԿԵՐՆԵՐ

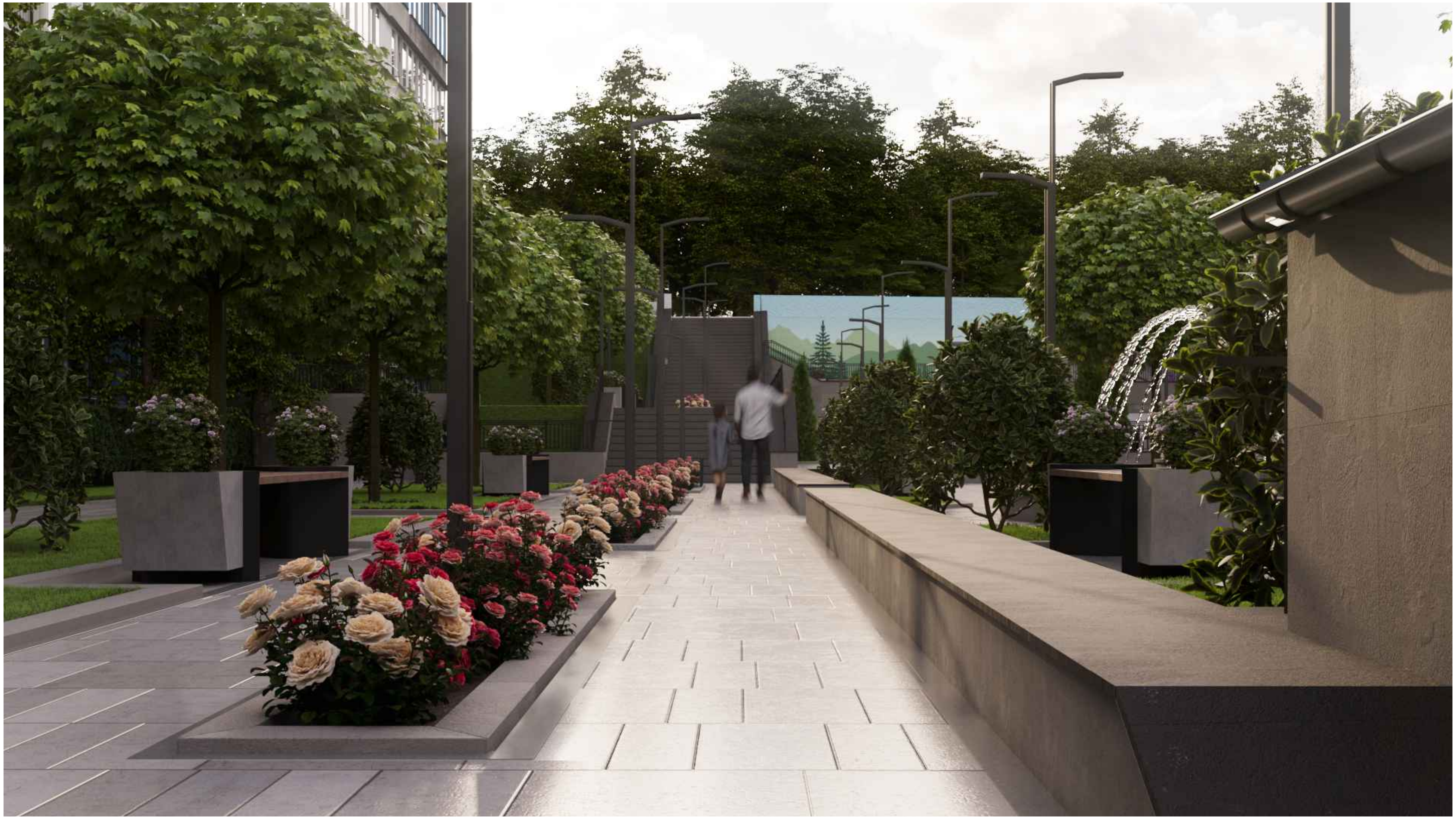

ԾԱՆՈԹՈՒԹՅՈՒՆ

ԵՌԱՉԱՓ ՊԱՏԿԵՐՆԵՐՈՒՄ Ի ՀԱՄԵՄԱՏ ՆԱԽԱԳԾԻՆ ԱՌԿԱ ԵՆ ՈՉ ԷԱԿԱՆ ԱՆՀԱՄԱՊԱՏԱՍԽԱՆՈՒԹՅՈՒՆՆԵՐ:

ՏՆՕՐԵՆ	Հ. ԽԱՉԱՏՐՅԱՆ		ՔԱՋԱՐԱՆ ՀԱՄԱՅՆՔԻ ԱԲՈՎՅԱՆ 4 ԵՎ 6 ՇԵՆՔԵՐԻ ՀԱՐԱԿԻՑ ԱՅԳՈՒ ԲԱՐԵԿԱՐԳՄԱՆ ՆԱԽԱԳԻԾ		
Ն.Գ.Ճ	Հ. ԲԱՂՈՅԱՆ				
ՃԱՐՏԱՐԱՊԵՏ	Ա. ԿԱՐԱՊԵՏՅԱՆ		ՃԱՐՏԱՐԱՊԵՏԱՇԻՆԱՐԱՐԱԿԱՆ ՄԱՍ		
ՃԱՐՏԱՐԱՊԵՏ	Խ. ՎԱՐԴԱՆՅԱՆ				
			ԵՌԱՉԱՓ ՊԱՏԿԵՐՆԵՐ	ՓՈՒԼ	ԹԵՐԹ	ԹԵՐԹԵՐ
				ԱՆ	Ճ- 31	31

ՆԱԽԱԳԻԾ ԵՎ ԴԻԶԱՅՆ

ՋՐԱՄԱՏԱԿԱՐԱՐՄԱՆ ԵՎ ԿՈՒՅՈՒՂՈՒ ՑԱՆՑԵՐԻ ԲԱՑԱՏՐԱԳԻՐ

ՆԱԽԱԳԾԻ ՋՐԱՄԱՏԱԿԱՐԱՐՄԱՆ, ՋՐԱՀԵՌԱՑՄԱՆ ԵՎ ԿՈՅՈՒՂՈՒ ՄԱՍԸ ԿԱՏԱՐՎԱԾ Է ՆԱԽԱԳԾԻ ՃԱՐՏԱՐԱՊԵՏԱԿԱՆ ՄԱՍԻ, ԻՆՉՊԵՍ ՆԱԵՎ ԳՈՐԾՈՂ ՆՈՐՄԵՐԻ ԵՎ ԿԱՆՈՆՆԵՐԻ ՀԱՄԱՁԱՅՆ:
ՋՐԱՄԱՏԱԿԱՐԱՐՄԱՆ ՑԱՆՑԻ ՀԱՄԱՐ ՆԱԽԱՏԵՍՎԱԾ Է Ø32 ՄՄ ՏՐԱՄԱԳԾՈՎ ՊՈԼԻԷԹԻԼԵՆԱՅԻՆ ՃՆՇՈՒՄԱՅԻՆ ԽՈՂՈՎԱԿ: ՋՐԱՄԻԱՑՄԱՆ ԴԻՏԱՀՈՐԸ ՆԱԽԱՏԵՍՎԱԾ Է ՇԱՏՐՎԱՆՆԵՐԻ ՄՈՏ, ՈՐԻՑ ԱՌԱՆՁԻՆ ԳԾԵՐՈՎ ԻՐԱԿԱՆԱՑՎՈՒՄ Է ՇԱՏՐՎԱՆՆԵՐԻ ՋՐԱՄԱՏԱԿԱՐԱՐՈՒՄԸ: ՋՐԱՄԻԱՑՄԱՆ ՀԱՆԳՈՒՅՑԻ ՏԵՂԸ ԸՆՏՐՎԱԾ Է ՊԱՅՄԱՆԱԿԱՆ , ՈՐԻ ՏԵՂԻ ՓՈՓՈԽՈՒԹՅՈՒՆԻՑ ՀՆԱՐԱՎՈՐ Է ԾԱՎԱԼԱՅԻՆ ՓՈՓՈԽՈՒԹՅՈՒՆՆԵՐ:
ՇԱՏՐՎԱՆՆԵՐԻ ՄՈՏ ՋՐԱՀԵՌԱՑՄԱՆ ՀԱՄԱՐ ՏԵՂԱԴՐՎԱԾ Է ԴԻՏԱՀՈՐ, ՈՐԻՆ ԱՌԱՆՁԻՆ ԽՈՂՈՎԱԿՆԵՐՈՎ ՄԻԱՆՈՒՄ Է ՋՐԱՀԵՌԱՑՄԱՆ ԽՈՂՈՎԱԿՆԵՐԸ ԵՎ ՄԵԿ ԸՆԴՀԱՆՈՒՐ` Ø160 ՄՄ ՏՐԱՄԱԳԾՈՎ ԾԱԼՔԱՎՈՐ ՊՈԼԻԷԹԻԼԵՆԱՅԻՆ ԽՈՂՈՎԱԿՈՎ ՀԵՌԱՑՎՈՒՄ Է ԴԵՊԻ ՋՐԱՆՑՔ:

ԻՆՉՊԵՍ ՋՐԻ, ԱՅՆՊԵՍ ԷԼ ԿՈՅՈՒՂԱՅԻՆ ԽՈՂՈՎԱԿՆԵՐԸ ՓՈՐՁԱՐԿՎՈՒՄ ԵՆ ՄՈՆՏԱԺՈՒՄԻՑ ՀԵՏՈ:

ՊԱՅՄԱՆԱԿԱՆ ՆՇԱՆՆԵՐ

Սեզոնային ջրահեռացման Յոսակային կետ N01
Սեզոնային ջրահեռացման խողովակաշար
Ջրալցման կետ N01
Ջրմատակարարման խողովակաշար
Վթարային ջրահեռացման Ելքային կետ N01
Վթարային ջրահեռացման խողովակաշար
Դեպի քաղաքային կոյուղու ցանց ջրահեռացման խողովակաշար

ԱՇԽԱՏԱՆՔԱՅԻՆ ԳԾԱԳՐԵՐԻ ՑԱՆԿ

N Ը/Կ	ԱՆՎԱՆՈՒՄ	ԹԵՐԹ
1	ԸՆԴՀԱՆՈՒՐ ՏՎՅԱԼՆԵՐ	ՋԿ-1
2	ԳԼԽԱՎՈՐ ՀԱՏԱԿԱԳԻԾ	ՋԿ-2
3	ՋՐԱՄԻԱՑՄԱՆ ԴԻՏԱՀՈՐ	ՋԿ-3
4	ԾԱՎԱԼԱԹԵՐԹ	ՋԿ-4

ՏՆՕՐԵՆ	Հ. ԽԱՉԱՏՐՅԱՆ		ՔԱՋԱՐԱՆ ՀԱՄԱՅՆՔԻ ԱԲՈՎՅԱՆ 4 ԵՎ 6 ՇԵՆՔԵՐԻ ՀԱՐԱԿԻՑ ԱՅԳՈՒ ԲԱՐԵԿԱՐԳՄԱՆ ՆԱԽԱԳԻԾ			
ՏՆՕՐԵՆ	Հ. ԽԱՉԱՏՐՅԱՆ					
			ՋՐԱՄԱՏԱԿԱՐԱՐՄԱՆ ԵՎ ՋՐԱՀԵՌԱՑՄԱՆ ՄԱՍ			
			ԸՆԴՀԱՆՈՒՐ ՏՎՅԱԼՆԵՐ	ՓՈՒԼ	ԹԵՐԹ	ԹԵՐԹԵՐ
				ԱՆ	ՋԿ-01	4

ՆԱԽԱԳԻԾ ԵՎ ԴԻԶԱՅՆ

ԲԱՐԵԿԱՐԳՄԱՆ ՀԱՏԱԿԱԳԻԾ Մ 1:200

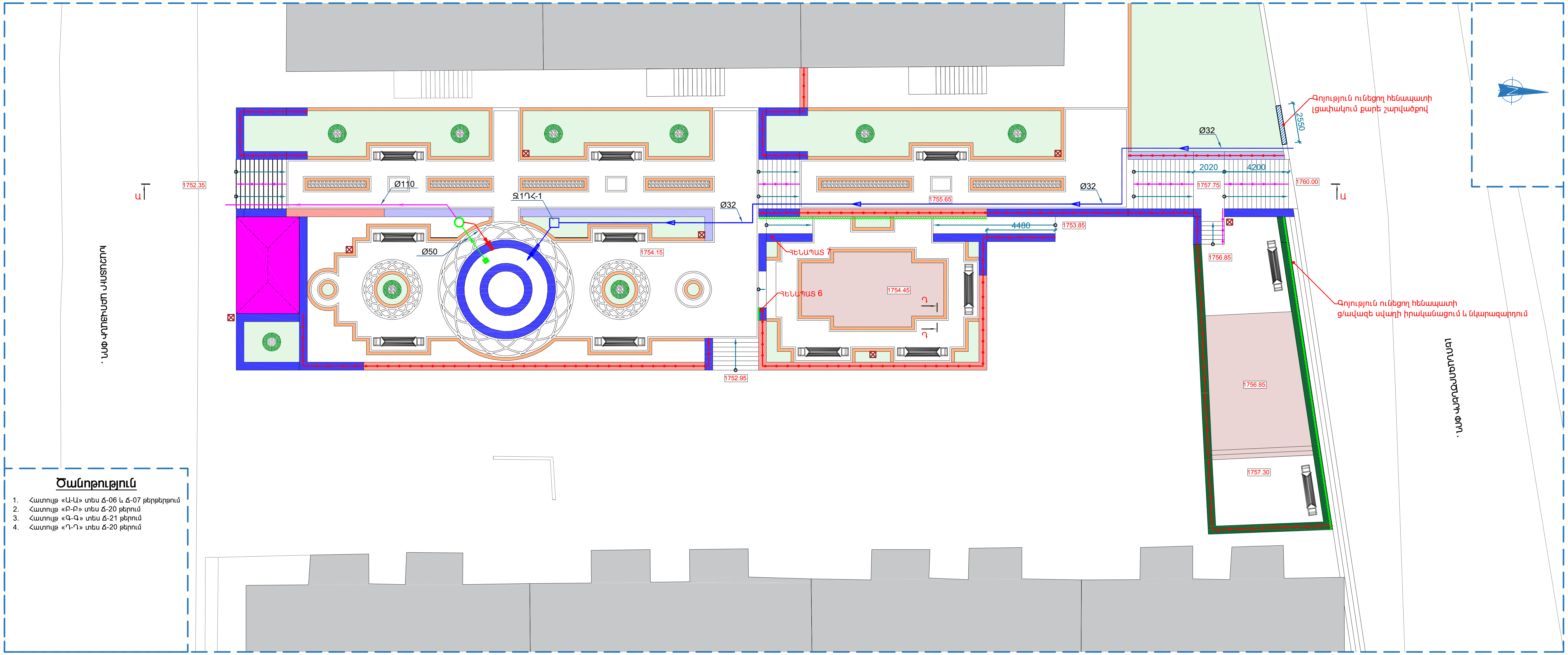

Ծանոթություն

1. Հատույթ «Ա-Ա» տես Ճ-06 և Ճ-07 թերթերթում
2. Հատույթ «Բ-Բ» տես Ճ-20 թերում
3. Հատույթ «Գ-Գ» տես Ճ-21 թերում
4. Հատույթ «Դ-Դ» տես Ճ-20 թերում

ՊԱՅՄԱՆԱԿԱՆ ՆՇԱՆՆԵՐ

- Սիզամարգ
- Գոյություն ունեցող տաղավար
- Գոյություն ունեցող բազմաբնակարան բնակելի շենքեր
- Մայթի գրանիտե սալիկներ մուգ գույնի
- Մայթի գրանիտե սալիկներ բաց գույնի
- Բետոնե եզրաքար 200 մմ լայնությամբ /գրանիտե երեսապատմաբ/
- Բետոնե եզրաքար 520 մմ լայնությամբ /բազալտե երեսապատմաբ/
- Նոր կառուցվող հենապատ
- Գոյություն ունեցող հենապատ
- Բազրիք «Ա»
- Բազրիք «Բ»
- Ռետինային հատակ
- Աղբաման
- Նկարազարդվող հատվածամաս
- Ավտոտնակների տանիքներում բետոնե պարապետի իրականացում

ՏՆՕՐԵՆ	Հ. ԽԱՉԱՏՐՅԱՆ		ՔԱՋԱՐԱՆ ՀԱՄԱՅՆՔԻ ԱԲՈՎՅԱՆ 4 ԵՎ 6 ՇԵՆՔԵՐԻ ՀԱՐԱԿԻՑ ԱՅԳՈՒ ԲԱՐԵԿԱՐԳՄԱՆ ՆԱԽԱԳԻԾ			
ՏՆՕՐԵՆ	Հ. ԽԱՉԱՏՐՅԱՆ					
			ՋՐԱՄԱՏԱԿԱՐԱՐՄԱՆ ԵՎ ՋՐԱՀԵՌԱՑՄԱՆ ՄԱՍ			
			ԳԼԽԱՎՈՐ ՀԱՏԱԿԱԳԻԾ	ՓՈՒԼ	ԹԵՐԹ	ԹԵՐԹԵՐ
				ԱՆ	ՋԿ-02	4

ՋՐԱՉԱՓԱԿԱՆ ԴԻՏԱՀՈՐ- Ջ1ԴՀ-1, 2

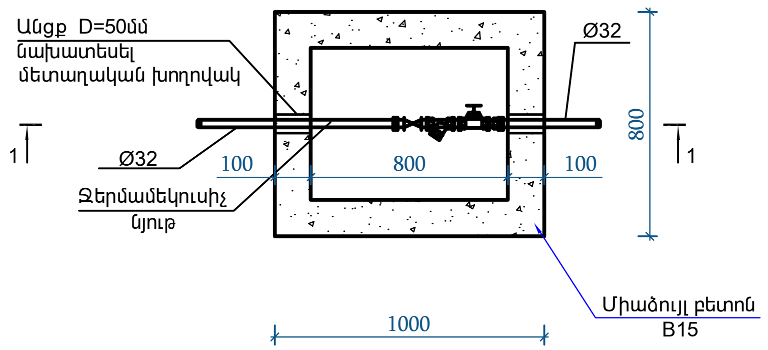

ՀԱՆԳՈՒՅՑ-2

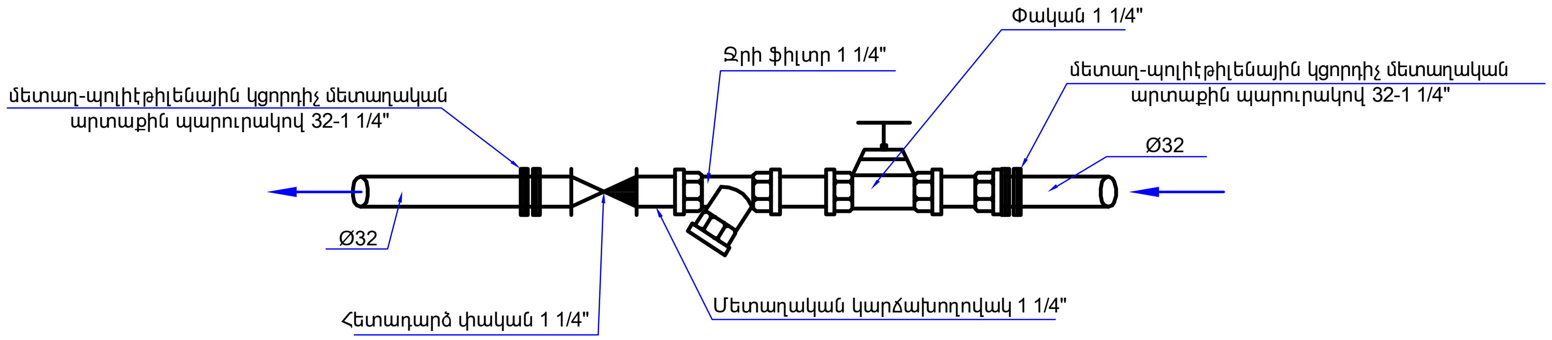

ԿՏՐՎԱԾՔ 1-1

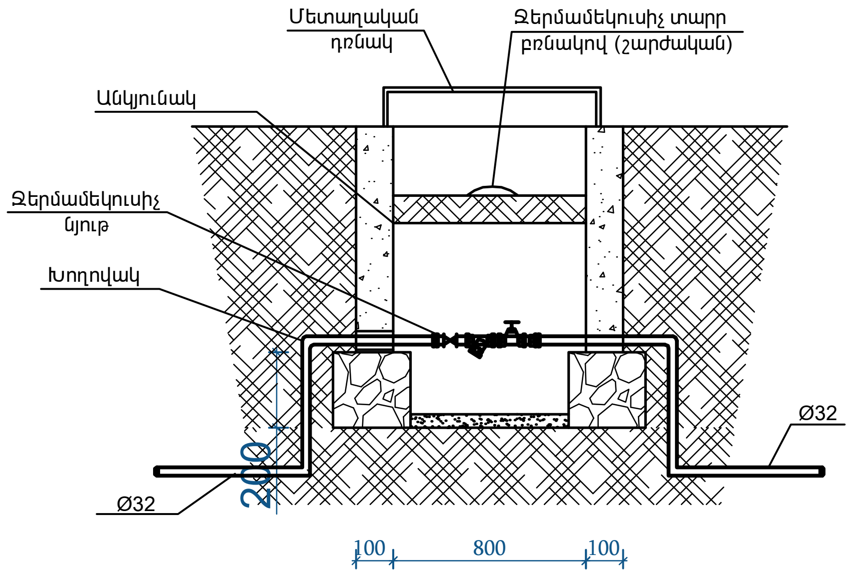

ԽՐԱՄՈՒՂՈՒ ԿՏՐՎԱԾՔ

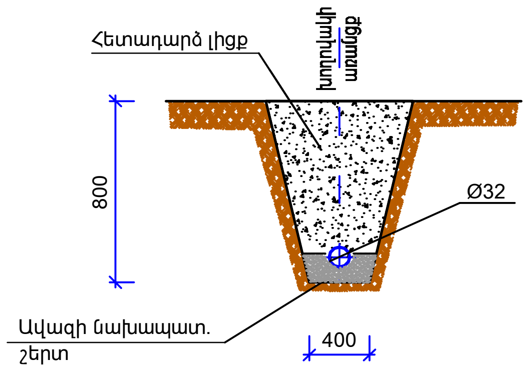

ԾԱՆՈԹՈՒԹՅՈՒՆ

Սույն դիտահորի կառուցվածքը հաշվարկված չէ տրանսպորտային միջոցներից առաջացող ազդեցության տակ աշխատելու համար:

Դիտահորից դուրս սառեցման գոտուց վեր գտնվող խողովակաշարերի հատվածները պետք է ջերմամեկուսացվեն:

ՏՆՕՐԵՆ	Հ. ԽԱՉԱՏՐՅԱՆ		ՔԱՋԱՐԱՆ ՀԱՄԱՅՆՔԻ ԱԲՈՎՅԱՆ 4 ԵՎ 6 ՇԵՆՔԵՐԻ ՀԱՐԱԿԻՑ ԱՅԳՈՒ ԲԱՐԵԿԱՐԳՄԱՆ ՆԱԽԱԳԻԾ		
ՏՆՕՐԵՆ	Հ. ԽԱՉԱՏՐՅԱՆ				
			ՋՐԱՄԱՏԱԿԱՐԱՐՄԱՆ ԵՎ ՋՐԱՀԵՌԱՑՄԱՆ ՄԱՍ		
			ՋՐԱՄԻԱՑՄԱՆ ԴԻՏԱՀՈՐ	ՓՈՒԼ	ԹԵՐԹ	ԹԵՐԹԵՐ
				ԱՆ	ՋԿ-03	4

ՆԱԽԱԳԻԾ ԵՎ ԴԻԶԱՅՆ

N N Ը/Կ	ԱՆՎԱՆՈՒՄԸ	ՉԱՓ	ՉԱՓՄԱՆ ՄԻԱՎՈՐ	ՔԱՆԱԿ	ԾԱՆՈԹ. ՊԵՏԱԿԱՆ ՍՏԱՆԴԱՐՏ
1	2	3	4	5	6
	ԱՐՏԱՔԻՆ ՋՐԱՄԱՏԱԿԱՐԱՐՄԱՆ ՑԱՆՑ				
1					
2	Պոլիէթիլենային խողովակ	Ø32	գմ	60.0	
3	Խրամուղու մշակում		մ³	28.8	
4	Ավազի շերտ խրամուղում (տակից 10 սմ)		մ³	2.4	
5	Խրամուղու ետլիցք		մ³	26.4	
6	Ցանցի փորձարկում		գմ	60.0	
7	Ջրի դիտահոր	800x800	հատ/մ³	1/1.2	
8	Դիտահորի մետաղական դռնակ	600x600	հատ	1	
9	Դիտահորի միացման մետաղական մասեր		տն	0.01	
10	Միացում գործող գծին		տեղ	1	
11	Գնդիկավոր փական	1 1/4"	հատ	1	
12	մետաղ-պոլիէթիլենային կցորդիչ մետաղական արտաքին պարուրակով	Ø32-1 1/4"	հատ	2	
13	Կոմբինացված կցամաս	Ø32-1 1/4"	հատ	2	
14	Ջրի ֆիլտր	1 1/4"	հատ	1	
15	Պոլիէթիլենային ձևավոր մասեր	Ø32	հատ	20	
16	Մետաղական կարճախողովակ L=400 մմ	1 1/4"	հատ	1	
17	Հետադարձ փական	1 1/4"	հատ	1	

N N Ը/Կ	ԱՆՎԱՆՈՒՄԸ	ՉԱՓ	ՉԱՓՄԱՆ ՄԻԱՎՈՐ	ՔԱՆԱԿ	ԾԱՆՈԹ. ՊԵՏԱԿԱՆ ՍՏԱՆԴԱՐՏ
1	2	3	4	5	6
	ԱՐՏԱՔԻՆ ԿՈՅՈՒՂՈՒ ՑԱՆՑ				
1	PE կոյուղու ծալքավոր խողովակ	Ø110	գմ	17.0	
2	PVC կոյուղու խողովակ	Ø50	գմ	9.0	
3	PVC կոյուղու խողովակի ձևավոր մասեր	Ø110-50	հատ	8.0	
4	Ավազի նախապատրաստական շերտ (տակից (10 սմ-ական) և վրայից (20 սմ-ական))	H=30սմ	մ³	4.0	
5	Խրամուղու մշակում		մ³	12.5	
6	Խրամուղու ետլիցք		մ³	8.5	
7	Ցանցի փորձարկում		գմ	26.0	
8	Կոյուղու դիտահոր	Ø1000	հատ/մ³	1/0.85	
9	Թուջե մտոց	Ø700	հատ	1	
10	Մետաղական աստիճաններ		տն	0.03	
11	Դիտահորի միացման մետաղական մասեր		տն	0.01	

ԾԱՆՈԹՈՒԹՅՈՒՆ

Ջրամատակարարման,ջրահեռացման և կոյուղու խողովակների քաղաքային ցանցին միացման տեղից կախված հնարավոր է ծավալային փոփոխություններ:

ՏՆՕՐԵՆ	Հ. ԽԱՉԱՏՐՅԱՆ		ՔԱՋԱՐԱՆ ՀԱՄԱՅՆՔԻ ԱԲՈՎՅԱՆ 4 ԵՎ 6 ՇԵՆՔԵՐԻ ՀԱՐԱԿԻՑ ԱՅԳՈՒ ԲԱՐԵԿԱՐԳՄԱՆ ՆԱԽԱԳԻԾ		
ՏՆՕՐԵՆ	Հ. ԽԱՉԱՏՐՅԱՆ		ՋՐԱՄԱՏԱԿԱՐԱՐՄԱՆ ԵՎ ՋՐԱՀԵՌԱՑՄԱՆ ՄԱՍ		
			ԾԱՎԱԼԱԹԵՐԹ	ՓՈՒԼ	ԹԵՐԹ
				ԱՆ	ՋԿ-04

ԹԵՐԹԵՐ: 4

ՀԱՐՏՇԻՆ
ՆԱԽԱԳԻԾ ԵՎ ԴԻԶԱՅՆ

Բացատրագիր

Սույն նախագիծով նախատեսվում է Քաջարան համայնքի Աբովյան 4 և 6 շենքերի հարակից այգու տարածքի լուսավորության իրականացում:
Լուսավորության էլ. սնուցումն նախատեսվում է իրականացնել այգու հենապատին ամրակցված ուժային արկղից:
Ուժային արկղից առանձին խմբերով իրականացվում է տարածքում տեղակայված լուսատուների 0.22 կՎ էլ. սնուցումը:
1-ին և 3-րդ խմբի 60 վտ LED լուսատուների սնուցման ՎՎԳ 5x1.5մմ² կտրվածքի մալուխները դուրս գալով ուժային արկղից ստորգետնյա մալուխագծով շարունակվում է մինչև նոր տեղադրվող մետաղական հենասյուն, որտեղ կատարվում է ճյուղավորում մինչև այդ հենասյան վրա տեղադրված լուսատուներ: Ճյուղավորման համար հենասյան վրա գետնից 0.5մ բարձրության վրա նախատեսվում է տեղադրել ճյուղավորման տուփ: Ճյուղավորվելով առաջին հենասյունից մալուխը խրամուղով շարունակվում է մոնտաժվել նոր տեղադրվող հենասյուներ՝ կատարելով նմանատիպ ճյուղավորումներ դեպի այդ հենասյուների վրա տեղադրված լուսատուներ:
Նշված խմբերի սնուցման 60 վտ LED լուսատուների ՎՎԳ 3x1.5 մալուխների երկարությունը հաշվարկված է՝ հաշվի առնելով լուսատուների տեղադրման բարձրությունը 5մ:
2-րդ խմբի սնուցման ՎՎԳ 3x1.5մմ² կտրվածքի մալուխուվ իրականացվում է այգու աստիճանների վրա տեղակայված 8 Վտ հզորության LED լուսատուների էլեկտրամատակարարումը:
Խրամուղու մեջ մալուխը տեղադրվում է հողից 0.7մ խորության վրա ` ծածկելով ավազով և ավազակոպիճով հողով: Բոլոր մալուխները տեղադրվում են խողովակի մեջ՝ մեխանիկական հարվածներից խուսափելու համար (տես խրամուղու կտրվածք):
Մալուխը խրամուղում տեղադրվում է օձաձև՝ մեխանիկական լարումներից և ջերմային դեֆորմացիաներից խուսափելու համար:
Մալուխի թեքման կորի ներքին շառավիղը պետք է լինի ոչ պակաս, քան մալուխի տրամագծի 15- պատիկը:
Նախագծով նախատեսվում է տարածքում տեղադրվող ծայրային մետաղական հենասյուները անհրաժեշտ է հողանցել՝ կառուցելով հողանցման կոնտուր:
ՈՒժային արկղի մուտքային և շատրվանի էլ. սնուցման համար համար նախատեսված եռաֆազ ավտոմատ անջատիչները, ինչպես նաև մուտքային մալուխի կտրվածքը կարող են փոփոխվել՝ կախված շատրվանի հզորությունից:
Ուժային արկղի էլ. սնուցման մալուխի ուղեգծի փոփոխության դեպքում կփոփոխվեն նաև հողային աշխատանքների ծավալները:

ՊԱՅՄԱՆԱԿԱՆ ՆՇԱՆՆԵՐ		
ՏԵՍԱԿ	ԱՆՎԱՆՈՒՄ	ՄԱԿԵՐԵ ՔՄ
	Ուժային արկղ	min. 1500մմ
	Լուսատու LED IP44	60 Վտ, 1ֆազ
	Լուսատու LED IP67, L=5մ	8վտ, 1ֆազ
	Ճյուղավորման տուփ	
	Մալուխ	

ԱՇԽԱՏԱՆՔԱՅԻՆ ԳԾԱԳՐԵՐԻ ՑԱՆԿ

N Ը/Կ	ԱՆՎԱՆՈՒՄ	ԹԵՐԹ
1	ԸՆԴՀԱՆՈՒՐ ՏՎՅԱԼՆԵՐ	ԷS-01
2	ՄԻԱԳԾԱՆԻ ՍԽԵՄԱ, ԾԱՎԱԼՆԵՐ	ԷS-02
3	ԳԼԽԱՎՈՐ ՀԱՏԱԿԱԳԻԾ	ԷS-03
4	ՀԵՆԱՍՅՈՒՆ, ԿՏՐՎԱԾՔՆԵՐ	ԷS-04

ՏՆՕՐԵՆ	Հ. ԽԱՉԱՏՐՅԱՆ	ՔԱՋԱՐԱՆ ՀԱՄԱՅՆՔԻ ԱԲՈՎՅԱՆ 4 ԵՎ 6 ՇԵՆՔԵՐԻ ՀԱՐԱԿԻՑ ԱՅԳՈՒ ԲԱՐԵԿԱՐԳՄԱՆ ՆԱԽԱԳԻԾ		
ՆԱԽԱԳԾՈՂ	Ա. ՀՈՎՀԱՆՆԻՍՅԱՆ	ԷԼԵԿՏՐԱՏԵԽՆԻԿԱԿԱՆ ՄԱՍ		
		ԸՆԴՀԱՆՈՒՐ ՏՎՅԱԼՆԵՐ	ՓՈՒԼ	ԹԵՐԹ	ԹԵՐԹԵՐ
			ԱՆ	ԷS- 01	4

ՀԱՐՏՇԻՆ
ՆԱԽԱԳԻԾ ԵՎ ԴԻԶԱՅՆ

ՀՀ	ԱՆՎԱՆՈՒՄ	ԲՆՈՒԹԱԳԻՐ	Չ/Մ	ՔԱՆԱԿ
	Ծավալաթերթ			
	Այգու լուսավորության վահանակ			
1	Մետաղական պահարան էլ. սարքավորումների տեղադրման համար 800x600x250մմ		հատ	1
2	Ավտոմատ անջատիչ	3ֆ,50 Ա		1
3	Ավտոմատ անջատիչ C բնութագիր	3ֆ, 40 Ա	հատ	1
4	Ավտոմատ անջատիչ B բնութագիր	3ֆ,6 Ա	հատ	3
5	Մագնիսական թողարկիչ	10 Ա	հատ	1
6	Փոխանջատիչ միաֆազ եռադիրք	1ֆ,10 Ա	հատ	3
7	Ֆոտոռելե դատչիկով		հատ	1
8	Լուսադիմադրություն		հատ	1
9	Եռաբևեռ զուգորդիչ L=0.3մ,	50 Ա	հատ	3
10	Din քանոն		մ	0,300
11	Մետաղական հարթաթիթեղ	300մմ	մ	2,1
12	0,4 կՎ մալուխ պղնձե	ՎՎԳ 5*6մմ²	մ	55
13	0,4 կՎ մալուխ պղնձե	ՎՎԳ 5*1,5մմ²	մ	340
14	0,22 կՎ մալուխ պղնձե	ՎՎԳ 3*1,5մմ²	մ	130
15	Պղնձե ծայրակալներ մալուխի համար	6մմ²	հատ	10
16	Պղնձե ծայրակալներ մալուխի համար	1,5մմ²	հատ	30
17	LED լուսատու հենասյան IP 65	60 վտ	հատ	52
18	Լուսատու LED IP67, L=5մ, խողովակ-ժապավեն	8վտ	հատ	45
19	Մետաղական տուփախողովակ թափանցիկ կափարիչով L=3մ, IP67	10x20մմ	հատ	75
20	Ճկախողովակ մալուխի համար	Ø20մմ,	մ	340
21	Ճյուղավորման տուփ IP65		հատ	30
22	Հենասյան կանգնակ, պողպատե խողովակ (Տես կոնստրուկտորական մասում)		հատ	26
	ՀՈՂԱՅԻՆ ԱՇԽԱՏԱՆՔՆԵՐ ՄԱԼՈՒԽԻ ՓՌՄԱՆ ՀԱՄԱՐ			
1	340 մ երկարության խրամուղու փորում	(0.5+0.35)/2x0,8մ	մ³	115.6
2	Ավազի փռում		մ³	8.1
3	Հետլիցք		մ³	107.5
4	Ավելորդ հողի տեղափոխում		մ³	24.0
	ՀՈՂԱՆՑՄԱՆ ՑԱՆՑ			
1	Ուղղահայաց հողանցում անկյունային պողպատով, L=2,5մ	50x50x5 մմ	հատ	8
2	Հորիզոնական հողանցում շերտավոր պողպատով	Б (40x4)մմ	մ	20
3	Հորատում հողանցման անկյունակների համար		մ	20
4	Խրամուղու փորում (0.5x0.3x20)		մ³	3
5	Հողի հետլիցք փոսորակներում		մ³	3

	ՈՒԺԱՅԻՆ ՄԱՍ			
1	0,4 կՎ մալուխ պղնձե	ՎՎԳ 5x10մմ²	մ	50.0
2	Խողովակ ПВХ մալուխի համար	Ø32 մմ	մ	7
3	Փողոցի երթևեկելի մասի 80մմ հաստությամբ ասֆալտբետոնե ծածկի փորում և վերականգնում ձեռքով		մ²	3.50
4	**Փողոցի երթևեկելի մասի 150մմ հաստությամբ խճային հիմնահատակի փորում և վերականգնում ձեռքով**		մ²	3.50
5	Մայթի 40մմ հաստությամբ ասֆալտբետոնե ծածկի փորում և վերականգնում ձեռքով		մ²	4.0
6	Մայթի 120մմ հաստությամբ խճային հիմնահատակի փորում և վերականգնում ձեռքով		մ²	4.0
7	43մ երկարության խրամուղու փորում	(0.5+0.35)/2x0,8 մ	մ³	14.62
8	7մ երկարության խրամուղու փորում	(0.5+0.35)/2x1,1 մ	մ³	3.27
9	Ավազի փռում մալուխի համար		մ³	3.5
10	Հետլիցք		մ³	14.39

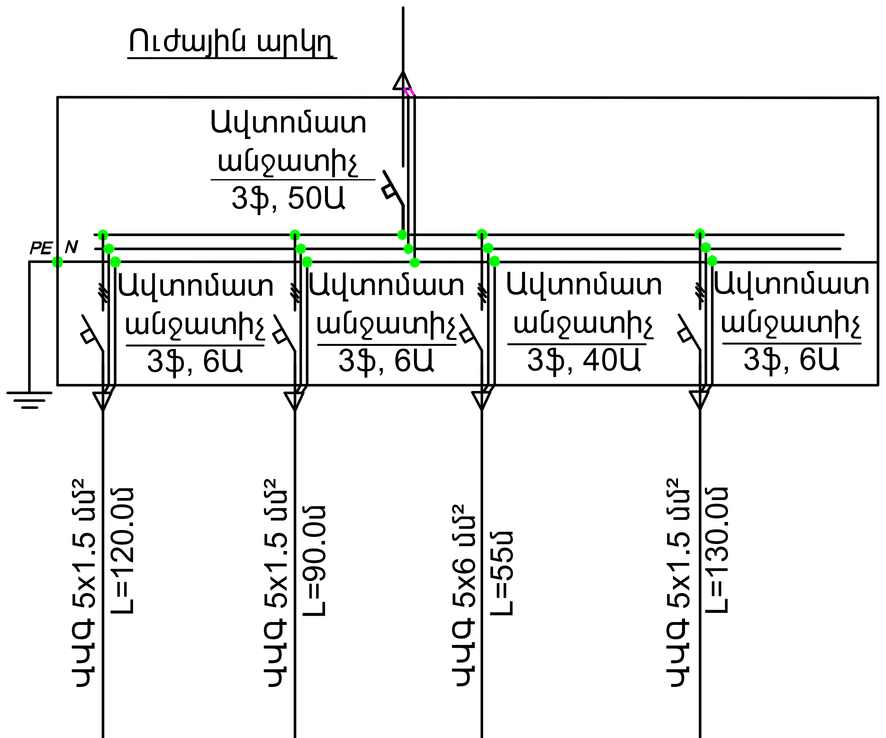

1-ին խումբ	2-րդ խումբ	3-րդ խումբ	4-րդ խումբ
Լուսավոր. 1.68 կՎՏ, 1ֆազ	Լուսավոր. 1.7 կՎՏ, 1ֆազ	Շատրվան 24 կՎՏ, 3ֆազ	Լուսավոր. 1.44 կՎՏ, 1ֆազ

ՏՆՕՐԵՆ	Հ. ԽԱՉԱՏՐՅԱՆ		ՔԱՋԱՐԱՆ ՀԱՄԱՅՆՔԻ ԱԲՈՎՅԱՆ 4 ԵՎ 6 ՇԵՆՔԵՐԻ ՀԱՐԱԿԻՑ ԱՅԳՈՒ ԲԱՐԵԿԱՐԳՄԱՆ ՆԱԽԱԳԻԾ		
ՆԱԽԱԳԾՈՂ	Ա. ՀՈՎՀԱՆՆԻՍՅԱՆ				
			ԷԼԵԿՏՐԱՏԵԽՆԻԿԱԿԱՆ ՄԱՍ		
			ԾԱՎԱԼԱԹԵՐԹ	ՓՈՒԼ / ԱՆ	ԹԵՐԹ / ԷՏ- 02
				ԹԵՐԹԵՐ	4

ՀԱՐՏԵՆ
ՆԱԽԱԳԻԾ ԵՎ ԴԻԶԱՅՆ

ԲԱՐԵԿԱՐԳՄԱՆ ՀԱՏԱԿԱԳԻԾ Մ 1:200

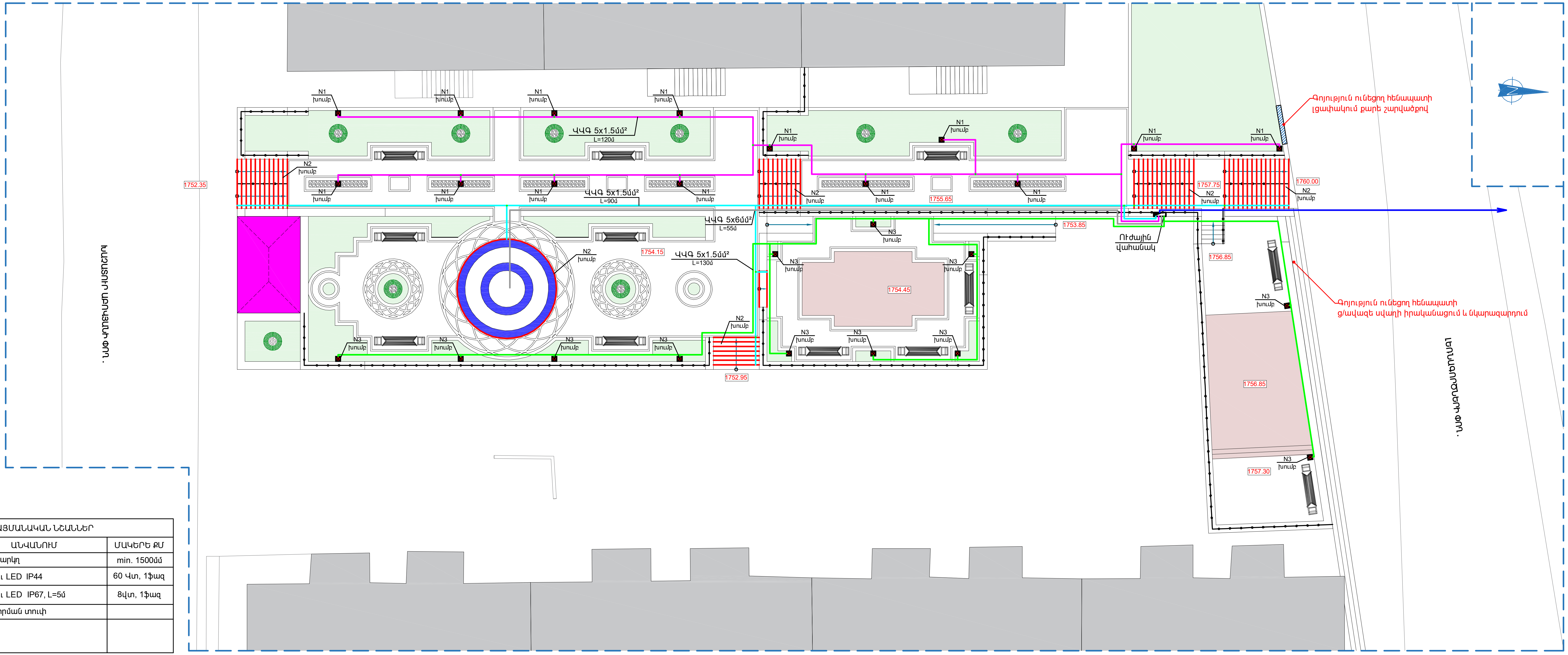

ՊԱՅՄԱՆԱԿԱՆ ՆՇԱՆՆԵՐ		
ՏԵՍԱԿ	ԱՆՎԱՆՈՒՄ	ՄԱԿԵՐԵ ՔՄ
	Ուժային արկղ	min. 1500մմ
	Լուսատու LED IP44	60 Վտ, 1ֆազ
	Լուսատու LED IP67, L=5մ	8վտ, 1ֆազ
	Ճյուղավորման տուփ	
	Մալուխ	

ՏՆՕՐԵՆ	Հ. ԽԱՉԱՏՐՅԱՆ	ՔԱՋԱՐԱՆ ՀԱՄԱՅՆՔԻ ԱԲՈՎՅԱՆ 4 ԵՎ 6 ՇԵՆՔԵՐԻ ՀԱՐԱԿԻՑ ԱՅԳՈՒ ԲԱՐԵԿԱՐԳՄԱՆ ՆԱԽԱԳԻԾ
ՆԱԽԱԳԾԵՑ	Ա. ՀՈՎՀԱՆՆԻՍՅԱՆ	
		ԷԼԵԿՏՐԱՏԵԽՆԻԿԱԿԱՆ ՄԱՍ

ԳԼԽԱՎՈՐ ՀԱՏԱԿԱԳԻԾ	ՓՈՒԼ	ԹԵՐԹ	ԹԵՐԹԵՐ
	ԱՆ	ԷՏ- 03	4

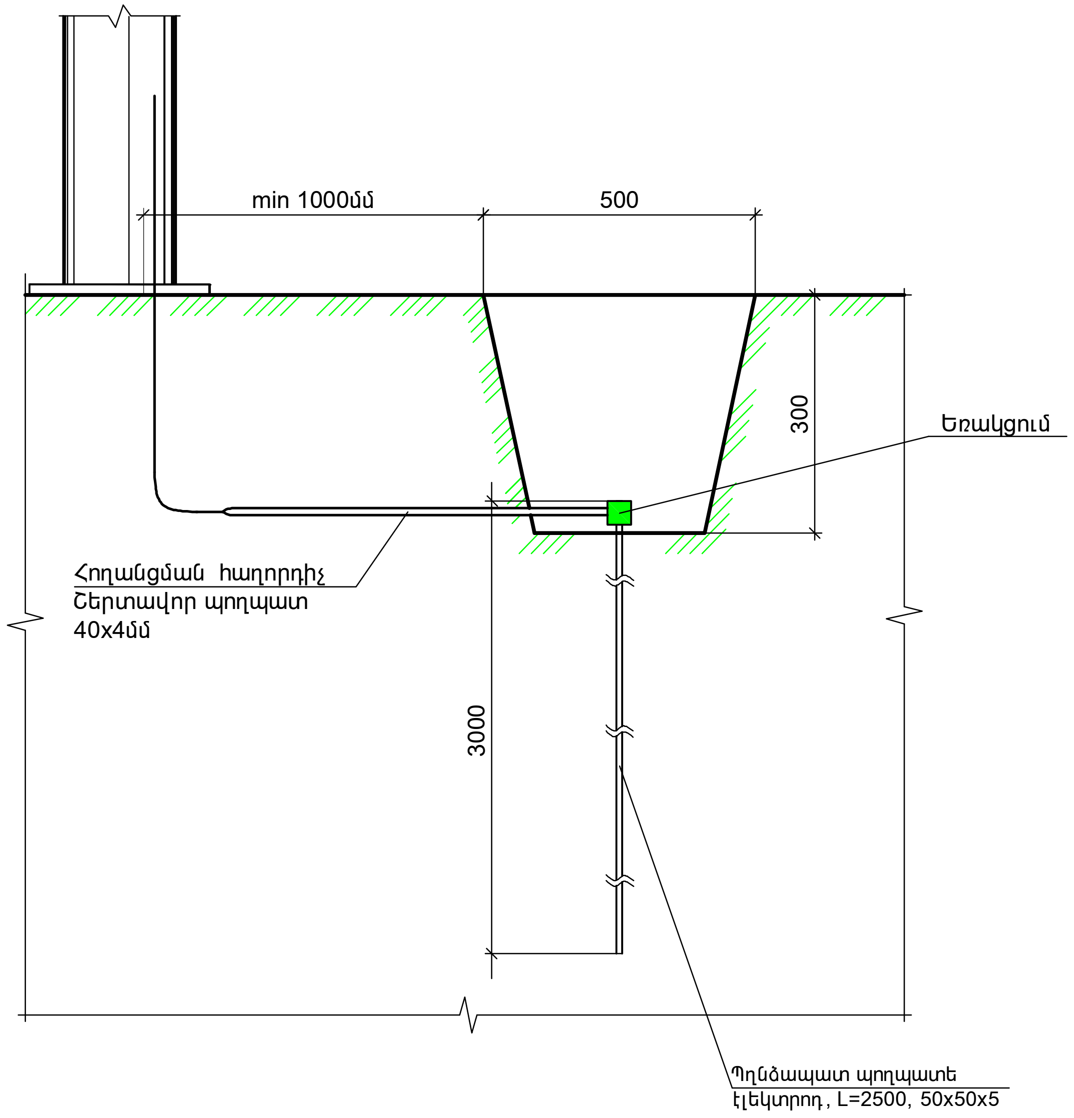

ՄԵՏԱՂԱԿԱՆ ՀԵՆԱՍՅՈՒՆ

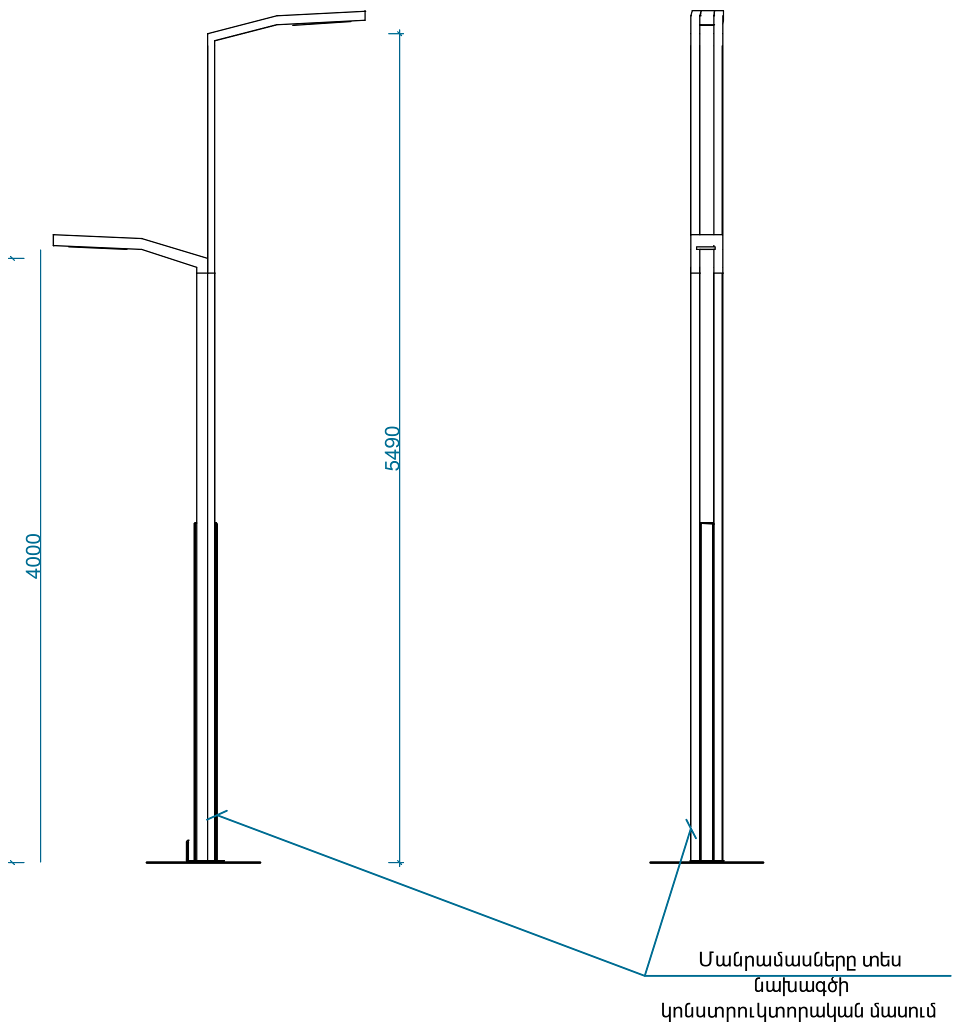

Խրամուղու կտրվածք

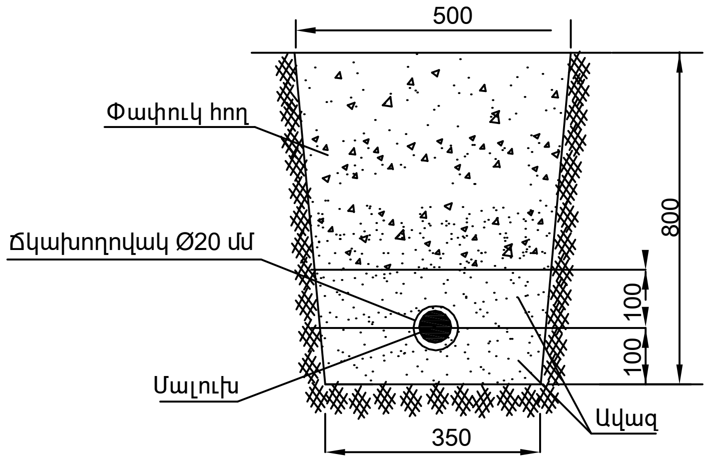

ՏՆՕՐԵՆ	Հ. ԽԱՉԱՏՐՅԱՆ		ՔԱՋԱՐԱՆ ՀԱՄԱՅՆՔԻ ԱԲՈՎՅԱՆ 4 ԵՎ 6 ՇԵՆՔԵՐԻ ՀԱՐԱԿԻՑ ԱՅԳՈՒ ԲԱՐԵԿԱՐԳՄԱՆ ՆԱԽԱԳԻԾ		
ՆԱԽԱԳԾԵՑ	Ա. ՀՈՎՀԱՆՆԻՍՅԱՆ				
			ԷԼԵԿՏՐԱՏԵԽՆԻԿԱԿԱՆ ՄԱՍ		
			ՀԵՆԱՍՅՈՒՆ, ԿՏՐՎԱԾՔՆԵՐ	ՓՈՒԼ	ԹԵՐԹ	ԹԵՐԹԵՐ
				ԱՆ	ԷՏ- 04	4

ՆԱԽԱԳԻԾ ԵՎ ԴԻԶԱՅՆ

ԲՈՎԱՆԴԱԿՈՒԹՅՈՒՆ

ԲԱՑԱՏՐԱԳԻՐ

1. Ընդհանուր դրույթներ
2. Շինարարության պայմանները
3. Շինարարուփության կազմակերպատեխնոլոգիական սխեման
4. Շինարարության ժամկետները
5. Հիմնական շինարարական մեքենաների և մեխանիզմների պահանջարկը
6. Շինարարության կարիքների համար ջրի և էներգառեսուրսների պահանջարկը
7. Շինմոնտաժային աշխատանքների որակի հսկումը
8. Անվտանգության տեխնիկայի, աշխատանքի պաշտպանության, բնապահպանական և հրդեհային անվտանգության պահանջներ

ԳԾԱԳՐԵՐ

ՇԿ-1 Բացատրագիր

ՇԿ-2 Բացատրագիր շարունակություն

ՇԿ-3 Բացատրագիր շարունակություն,

ՇԿ-4 ՇԳՀ՝ քանդման աշխատանքներ

ՇԿ-5 ՇԳՀ՝ բարեկարգման աշխատանքներ

ՇԿ-6 Աշխատանքների կատարման ժամանակացույց:

Աշխատանքներն իրականացվում են ինչպես մեքենայացված եղանակով, այնպես էլ ձեռքով:

4. Շինարարության ժամկետները

Շինարարության նորմատիվ տևողությունը որոշվել է հիմնական աշխատանքների ծավալների և տեխնոլոգիական հաջորդականության հաշվառման հիման վրա:

Օբյեկտի կառուցման ընդհանուր տևողությունը կազմում է **12 ամիս** :

Բանվորների առավելագույն քանակը կազմել է 23 **մարդ**, միջինը՝ **12 մարդ**:

Գումարային աշխատատարությունը կազմում է **4090 ,0 մարդ-օր:**

5.Հիմնական շինարարական մեքենաների և մեխանիզմների պահանջարկը

Հիմնական շինարարական մեքենաների և մեխանիզմների պահանջարկը որոշվել է աշխատանքների ծավալների և բնույթի հիման վրա՝ հաշվի առնելով շինարարության հատուկ պայմանները:

Հիմնական մեքենաների և մեխանիզմների անվանացանկը բերված է աղյուսակ 1-ում, իսկ գործիքների, հարմարանքների, հանդերձանքի անվանացանկն աղյուսակ 2-ում:

Աղյուսակ 1 Շինարարական մեխանիզմների անվանացանկ

NN	Անվանում	Մակնիշ	Քանակ
1	Մանիպուլյատոր	IVECO /Fassi	1
2	Մինի -էքսկավատոր	JCB 1CX / Rippa կամ այլ նմանատիպեր/	1
3	Ավտոբեռնիչ	Bobcat S630	1
4	Փոքր մեքենայացման միջոցներ	կոմպլեկտ	3
5	Շարժական FUBAG դիզելային էլեկտրակայան DS 6500 AC ES, 431743, գաբարիտները՝ 960*540*650մմ		2
6	Ավտոինքնաթափ Камаз	Ըստ պահանջի	
7	ЗИЛ բեռնատար		1
8	Սայլակներ և պատզարակներ	Ըստ պահանջի	

ԲԱՑԱՏՐԱԳԻՐ

1. Ընդահուր դրույթներ

«Շինարարության կազմակերպում» բաժինը մշակված է նախագծման տեխնիկական առաջադրանքի հիման վրա համաձայն ՀՀ ՇՆ 3.01.01-09 և ընդգրկում է

- բացատրագիր,
- աշխատանքների կատարման ժամանակացույցեր,
- շինարարական գլխավոր հատակագծեր,

Բաժնի մշակման ժամանակ օգտագործվել են հետևյալ նորմատիվային փաստաթղթերը.

- ՀՀ ՇՆ 3.01.01-09 «Շինարարության կազմակերպում »,
- ՀՀ Քաղաքացիական օրենսգիրք,
- ՀՀՇՆ 13-02-2022 «Անվտանգության տեխնիկան շինարարությունում»,
- ՀՀՇՆ 13-03-2022 -« Կրող և պատող կոնստրուկցիաներ»,
- ՄՆԻՊ 3.02.01-87 «Հողային կառույցներ, հիմնատակեր և հիմքեր »,

2. Շինարարության պայմանները

Քաջարան համայնքի Աբովյան 4 և 6 շենքերի հարակից զբոսայգին զբաղեցնում է մոտ 1200 քմ: Տարածքում առկա են օբյեկտներ, որոնք բարեկարգման աշխատանքների կատարման ժամանակ որևէ փոփոխություն չեն կրում:

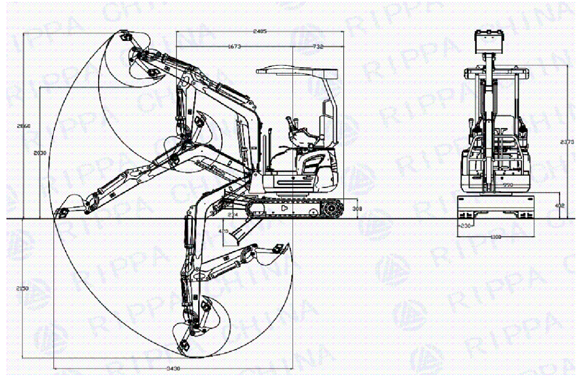

Բեռնաթափման աշխատանքներում առաջարկվում է առաջարկվում է **Bobcat S630** բեռնիչը: **https://bobcatrussia.ru/catalog/kolesnye-mini-pogruzchiki/bobcat-s630/**

Բեռնամբարձությունը 1040 կգ, ամբարձման բարձրությունը՝3070մմ

Տարածքը մասամբ ժամանակավոր ցանկապատվելու է մետաղական տրամատավոր թիթեղներով:

Շինարարության պայմանների բարդությունը պայմանավորված է փողոցի և զբոսայգու տեղամասի նիշերի տարբերությամբ, ինչը կպահանջի մուտքային մասում թեքահարթակի իրականացում՝ մեխանիզմների մուտքն ապահովելու համար:

3. Շինարարության կազմակերպատեխնոլոգիական սխեման

3.1 Նախապատրաստական աշխատանքներ

Նախապատրաստական փուլում իրականացվում են՝

- պահեստային հարթակների կարգավորում,
- ժամանակավոր ինժեներական ցանցերի տեղադրում,
- մեխանիզմների փոխադրում շինհրապարակ,
- բանվորների հրահանգավորում անվտանգության տեխնիկայի և էկոլոգիական անվտանգության վերաբերյալ,
- հակահրդեհային միջոցների տեղադրում:

3.2. Քանդման և բարեկարգման աշխատանքներ

Քանդման և բարեկարգման աշխատանքները նպատակահարմար է իրականացնել 2 փուլով: Փուլերի բաժանումը պատկերված է գրաֆիկական մասում:

Որպես մոնտաժային մեխանիզմ առաջարկվում է մինի-մանիպուլյատոր IVECO / Fassi 1-5 տ: Սլաքի սեկցիաների քանակը մինչև 5:

https://autoline24.am/-/prodazha/bortovye-gruzoviki/IVECO/Stralis-310--24041015561797590100

ՏՆՕՐԵՆ	Հ. ԽԱՉԱՏՐՅԱՆ		ՔԱՋԱՐԱՆԻ ՀԱՄԱՅՆՔԻ ԱԲՈՎՅԱՆ 4 ԵՎ 6 ՇԵՆՔԵՐԻ ՀԱՐԱԿԻՑ ԱՅԳՈՒ ԲԱՐԵԿԱՐԳՄԱՆ ՆԱԽԱԳԻԾ		
Ն.Գ.Ճ	Հ. ԲԱԴՈՅԱՆ				
			ՇԻՆԱՐԱՐՈՒԹՅԱՆ ԿԱԶՄԱԿԵՐՊՄԱՆ ՆԱԽԱԳԻԾ		
			ԲԱՑԱՏՐԱԳԻՐ	ՓՈՒԼ	ԹԵՐԹ	ԹԵՐԹԵՐ
				ԱՆ	ՇԿ-01	6

ՀԱՐՏՇԻՆ
ՆԱԽԱԳԻԾ ԵՎ ԴԻԶԱՅՆ

Մանիպուլյատորը կիրառվում է բեռնաթափման աշխատանքներում, հուշարձանի կառուցման ժամանակ և այլ անհրաժեշտ դեպքերում:

Որպես հողափոր մեխանիզմ / շատրվանների կառուվում, հուշարձանի պատվանդանի հիմք, եզրաքարերի խրամատներ / առաջարկելի է JSB 1CX մինի-էքսկավատորի կիրառումը, որի լայնությունը կազմում է 1100 մմ, երկարությունը 2450 մմ, զանգվածը բեռնված վիճակում մինչև 4 տ https://exkavator.ru/excapedia/technic/jcb_1cx#moshchnost:

Այն օժտված է փոխարինվող գործիքներով, ինչի հաշվին կիրառելի է նաև ծառատնկման աշխատանքներում:

Աղյուսակ 2

Շինարարական գործիքների, հարմարանքների, հանդերձանքի անվանացանկ

NN	Անվանում	Մակնիշ	Քանակ
1	Հատիչներ (հավաքածու)		2
2	Բանալիներ (հավաքածու)		2
3	Մուրճեր (հավաքածու)		2
4	Բահ սովորական		2
5	Բահ թիակային	ЛР	4
6	Ակցան		3
7	Հարթաշուրթ		3
8	Երկարաճիտ կիրզե կոշիկներ		12
9	Ձեռնոցներ	Ըստ պահանջի	
10	Պաշտպանիչ ակնոցներ		10
11	Աղբակուտակիչ		1

6. Շինարարության կարիքների համար ջրի և էներգառեսուրսների պահանջարկը

Պահանջարկը որոշվել է աշխատանքների ծավալների, կատարման ժամկետների և Պետշինի խոշորացված նորմերի հիման վրա :

Էներգառեսուրսների և ջրի պահանջարկ

1	Էլեկտրաէներգիա	Pհաշվ,	ԿՎտ	52,0
2	Ջուր	մ3/օր		1,7

Հակահրդեհային նպատակներով ջրի պահանջարկը 5 լ/վրկ:

Ստորև բերվում են ջրօգտագործման հաշվեկշիռը և անհրաժեշտ էլեկտրական հզորության հաշվարկը:

ՀԱՇՎԱՐԿ

անհրաժեշտ էլեկտրական հզորության ,կՎտ

1. Տարբեր էլեկտրաուժային սարքավորումներ — 50
/հատիչներ, դուրեր,սղոցներ և այլն/ 3 կոմպլեկտ
2. Շինհրապարակի լուսավորում և կենցաղ — 15

P տեղ.=65 կՎտ

P հաշվ.= Pտեղ.* Kպահանջ.=65 ԿՎտ * 0,8=52 ԿՎտ

ՋՐՕԳՏԱԳՈՐԾՄԱՆ ՀԱՇՎԱՐԿ

1.Ինժեներատեխնիկական անձնակազմի կենցաղային կարիքներ
2 մարդ*0,016մ³/մարդ — 0,032 մ³

2.Բանվորների կենցաղային կարիքներ 23 մարդ*0,025մ³/մարդ — 0,575 մ³

3. Փոքրածավալ տեխնոլոգիական կարիքներ — 1,0

Ընդամենը՝ — 1,7մ³

Հակահրդեհային հիդրանտներից ջրի ծախսը՝ 5լ/վրկ:

7. Շինմոնտաժային աշխատանքների որակի հսկումը

Շինմոնտաժային աշխատանքների բարձր որակն ու հուսալիությունն ապահովվում է շինարարական-մոնտաժային աշխատանքների արտադրական հսկման միջոցով, որն իրենից ներկայացնում է շինարարական արտադրանքի բոլոր փուլերում իրականացվող միջոցառումների համալիր:

Շինմոնտաժային աշխատանքների որակի արտադրական հսկումը ներառում է .

ա/ կոնստրուկցիաների, շինվածքների, նյութերի և սարքավորումների, աշխատանքային փաստաթղթերի մուտքային հսկումը;

բ/ արտադրական օպերացիաների և առանձին պրոցեսների օպերացիոն

ՏՆՕՐԵՆ	Հ. ԽԱՉԱՏՐՅԱՆ		ՔԱՋԱՐԱՆԻ ՀԱՄԱՅՆՔԻ ԱԲՈՎՅԱՆ 4 ԵՎ 6 ՇԵՆՔԵՐԻ ՀԱՐԱԿԻՑ ԱՅԳՈՒ ԲԱՐԵԿԱՐԳՄԱՆ ՆԱԽԱԳԻԾ			
Ն.Գ.Ճ	Հ. ԲԱՂՈՅԱՆ					
			ՇԻՆԱՐԱՐՈՒԹՅԱՆ ԿԱԶՄԱԿԵՐՊՄԱՆ ՆԱԽԱԳԻԾ			
			ԲԱՑԱՏՐԱԳԻՐ ՇԱՐՈՒՆԱԿՈՒԹՅՈՒՆ	ՓՈՒԼ	ԹԵՐԹ	ԹԵՐԹԵՐ
				ԱՆ	ՇԿ-02	6

ՀԱՐՏՇԻՆ
ՆԱԽԱԳԻԾ ԵՎ ԴԻԶԱՅՆ

հսկումը;

գ/ շինմոնտաժային աշխատանքների ընդունման հսկումը:

Շինարարական արտադրության որակի ապահովման համակարգն ընդգրկում է որակի տեխնիկական հսկումը, որն իրականացվում է Հայաստանի Հանրապետությ քաղաքացիական օրենսգրքի 746 և 752 հոդվածների հիման վրա:

Մուտքային հսկմամբ ստուգվում է աշխատանքային փաստաթղթերի լիակազմությու տեղեկատվական անհրաժեշտ ծավալը; շինարարական կոնստրուկցիաների, շինվածքնե իրերի, նյութերի և սարքավորումների արտաքին տեսքը և համապատասխանությունը ստանդարտներին, նորմատիվային և աշխատանքային փաստաթղթերին, անձնագրերի, սերտիֆիկատների և այլ ուղեկցող փաստաթղթերի առկայությունը:

Շինարարական կառուցվածքների իրականացման որակի հսկումն անհրաժեշտ է իրականացնել ըստ ՀՀՇՆ 13-03-2022 -« Կրող և պատող կոնստրուկցիաներ»:

8. Անվտանգության տեխնիկայի, աշխատանքի պաշտպանության, բնապահպանական և հրդեհային անվտանգության պահանջներ

8.1. Մինչև աշխատանքների մեկնարկը պետք է կատարված լինեն տվյալ նախագծով նախատեսված անվտանգության միջոցառումները , որոնց ավարտը պետք է ձևակերպվա լինի համապատասխան ակտով:

8.2. Մարդկանց գտնվելու համար վտանգավոր գոտիները պետք է, ունենան վտանգի մաս նախազգուշացնող ցուցանակներ:

8.3. Օրվա մութ ժամանակահատվածում շինարարական հրապարակը և աշխատատեղերը պետք է լուսավորված լինեն ըստ ГОСТ 12.1.046-85.

Լուսավորվածությունը պետք է լինի համաչափ , առանց կուրացնող էֆֆեկտի: Չլուսավորված տեղամասերում աշխատանքի իրականացումը չի թույլատրվում:

8.4. Աշխատանքների տեղամասերը և աշխատատեղերը պետք է ապահովված լինեն ընկերային և անհատական պաշտպանության անհրաժեշտ միջոցներով, հրդեհամարման առաջնային միջոցներով, կապի, ազդանշանման և աշխատանքի անվտանգությունն ապահովող այլ միջոցներով ՝ համաձայն գործող նորմատիվային փաստաթղթերի:

8.5. Արգելվում է թողնել կախված, անկայուն, կոնստրուկցիաներ կամ դրանց մասեր:

8.6. Էլեկտրական գործիքների հետ աշխատանքը թույլատրվում է 18-ից բարձր տարիքի անձանց: Էլեկտրիֆիկացված բոլոր գործիքները պետք է գրանցված լինեն հատուկ մատյանում և ունենան հաշվարկային համար: Կիրառելուց առաջ ստուգվում է գործիքի սարքին վիճակը՝ լարերի և բռնիչի մեկուսացումը, աշխատանքային մասի վիճակը , պարապ ընթացքում աշխատանքը և այլն: Էլեկտրական լարերի պահպանման գոտում բոլոր էլեկտրաֆիկացված գործիքները պարտադիր հողանցվում են:

8.7. Բանվորները պետք է ապահովված լինեն արտահագուստով, հատուկ կոշիկներով և անհատական պաշտպանության միջոցներով:

8.8. Աշխատանքի գոտում պետք է ունենալ հակահրդեհային միջոցներ ՝ 200 մ2 մակերեսին - 1 կոմպլեկտ հաշվարկով:

8.9. Շինարարական աղբը պետք է ժամանակին հեռացվի , արգելվում է աղբի այրումը շինարարական հրապարակում

8.10. Անհրաժեշտ է իրականացնել փոշեմարման աշխատանքներ քանդման, սալիկների հատման, բեռների տեղափոխման ժամանակ:

Հավելված 1

ՇԻՆԱՐԱՐԱԿԱՆ ԳԼԽԱՎՈՐ ՀԱՏԱԿԱԳԾԻ ԺԱՄԱՆԱԿԱՎՈՐ ԿԱՌՈՒՑՎԱԾՔՆԵՐԻ ՊԱՀԱՆՋՎՈՂ ՄԱԿԵՐԵՍՆԵՐԻ ՀԱՇՎԱՐԿ

Աշխատանքների կատարման ժամանակացույցում բանվորների առավելագույն քանակը կազմել է 23 մարդ:

Համապատասխան նորմատիվային հարաբերակցության ԻՏԱ և ծառայողների թիվը կկազմի 2 մարդ և 1 պահակ:

Ըստ ստացված թվաքանակի

1.Գրասենյակի պահանջվող մակերեսը՝ F գր = 2 x 4 =8 մ²

2. Հանդերձարանի պահանջվող մակերեսը՝

F հանդ = 17 x 0,3 =5,1 մ² (17=23*0.7)

3.Ցնցուղարանի պահանջվող մակերեսը՝

1 ցնցուղ՝12 մարդուն, այսպիսով 0.4*23 /12 =1 ցնցուղ:

4. Լվացարանի պահանջվող մակերեսը՝

1 ծորակ 15 մարդու համար, այսպիսով 17/15 =1 ծորակ:

5. Սննդի ընդունման կետի պահանջվող մակերեսը ՝4 մարդուն 1 նստատեղ

17/4 =4,25 4,25*4=17 մ²:

6. Տաքացման սենյակի մակերեսը

17 x / 0.1+0.2/ =5,1 մ ² :

7.Զուգարան՝ նորմաներով 30 մարդուն 1 անցք 17/30=1 :

8. Ըստ նորմերի փակ պահեստի նվազագույն մակերեսը 20 մ²:

Նեղվածքային պայմաններից ելնելով տեղադրվում է ունիվերսալ նշանակության շարժական վագոն-շինություն 6*2,7*2,4 մ զաբարիտներով:

ՏՆՕՐԵՆ	Հ. ԽԱՉԱՏՐՅԱՆ		ՔԱՋԱՐԱՆԻ ՀԱՄԱՅՆՔԻ ԱԲՈՎՅԱՆ 4 ԵՎ 6 ՇԵՆՔԵՐԻ ՀԱՐԱԿԻՑ ԱՅԳՈՒ ԲԱՐԵԿԱՐԳՄԱՆ ՆԱԽԱԳԻԾ
Ն.Գ.Ճ	Հ. ԲԱՂՈՅԱՆ		
			ՇԻՆԱՐԱՐՈՒԹՅԱՆ ԿԱԶՄԱԿԵՐՊՄԱՆ ՆԱԽԱԳԻԾ
			ԲԱՑԱՏՐԱԳԻՐ ՇԱՐՈՒՆԱԿՈՒԹՅՈՒՆ

ՓՈՒԼ	ԹԵՐԹ	ԹԵՐԹԵՐ
ԱՆ	ՇԿ-03	6

ՀԱՐՏՇԻՆ
ՆԱԽԱԳԻԾ ԵՎ ԴԻԶԱՅՆ

ԲԱՐԵԿԱՐԳՄԱՆ ՀԱՏԱԿԱԳԻԾ Մ1:200
/ՉԱՓԱԳՐՈՒԹՅՈՒՆ/

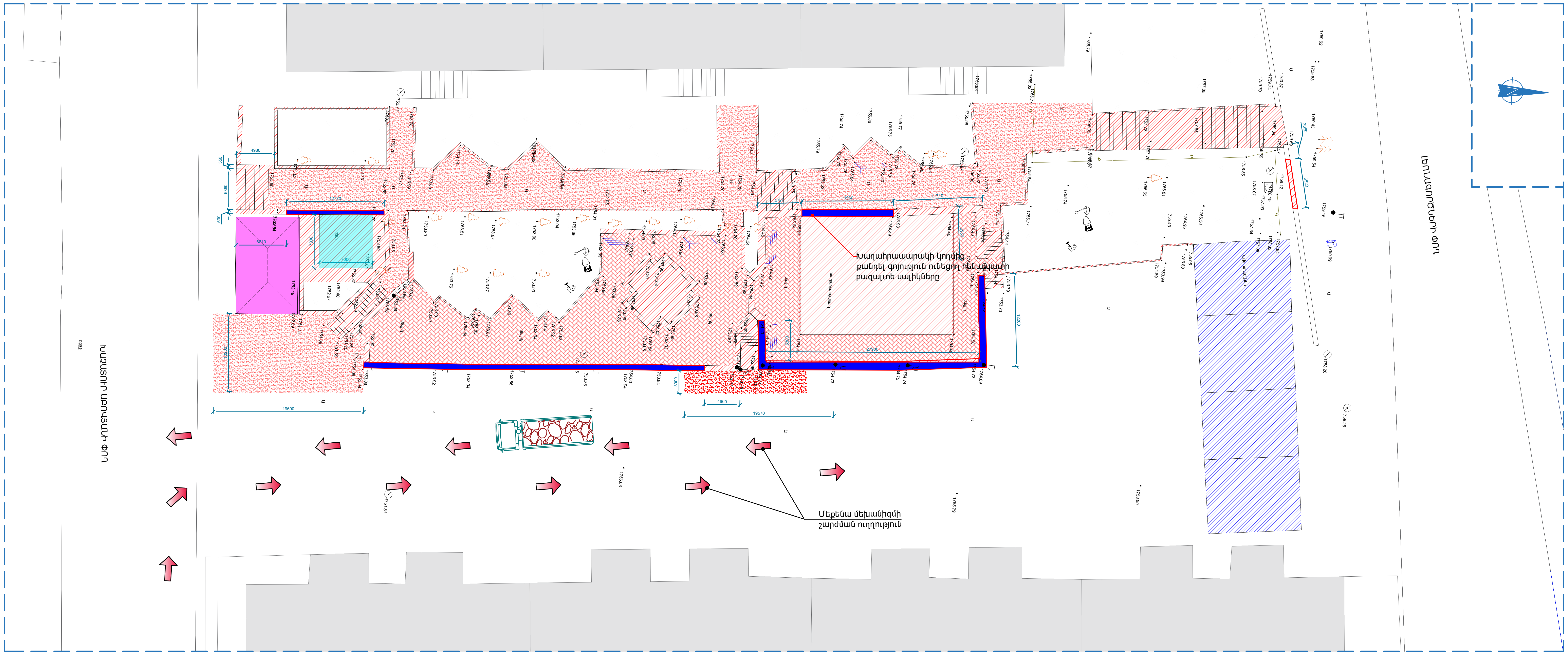

ՊԱՅՄԱՆԱԿԱՆ ՆՇԱՆՆԵՐ

- Քանդվող և ապամոնտաժվող հատվածամասեր
- Քանդվող ասֆալտբետոն իր շերտով
- Քանդվող բետոնե սալիկներ
- Պահպանվող հենապատեր
- Վերականգնվող ավտոտնակներ
- Գոյություն ունեցող բազմաբնակարան բնակելի շենքեր
- Գոյություն ունեցող տաղավար
- Գոյություն ունեցող մետաղյա տաղավարի ապամոնտաժում և պահեստավորում

ՏՆՕՐԵՆ	Հ. ԽԱՉԱՏՐՅԱՆ		ՔԱՋԱՐԱՆԻ ՀԱՄԱՅՆՔԻ ԱԲՈՎՅԱՆ 4 ԵՎ 6 ՇԵՆՔԵՐԻ ՀԱՐԱԿԻՑ ԱՅԳՈՒ ԲԱՐԵԿԱՐԳՄԱՆ ՆԱԽԱԳԻԾ
Ն.Գ.Ճ	Հ. ԲԱՂԴՅԱՆ		
			ՇԻՆԱՐԱՐՈՒԹՅԱՆ ԿԱԶՄԱԿԵՐՊՄԱՆ ՆԱԽԱԳԻԾ
			ԲԱՐԵԿԱՐԳՄԱՆ ՀԱՏԱԿԱԳԻԾ /ՉԱՓԱԳՐՈՒԹՅՈՒՆ/

ՓՈՒԼ	ԹԵՐԹ	ԹԵՐԹԵՐ
ԱՆ	ՇԿ- 04	6

ՀԱՐՏՇԻՆ
ՆԱԽԱԳԻԾ ԵՎ ԴԻԶԱՅՆ

ԲԱՐԵԿԱՐԳՄԱՆ ՀԱՏԱԿԱԳԻԾ Մ1:200

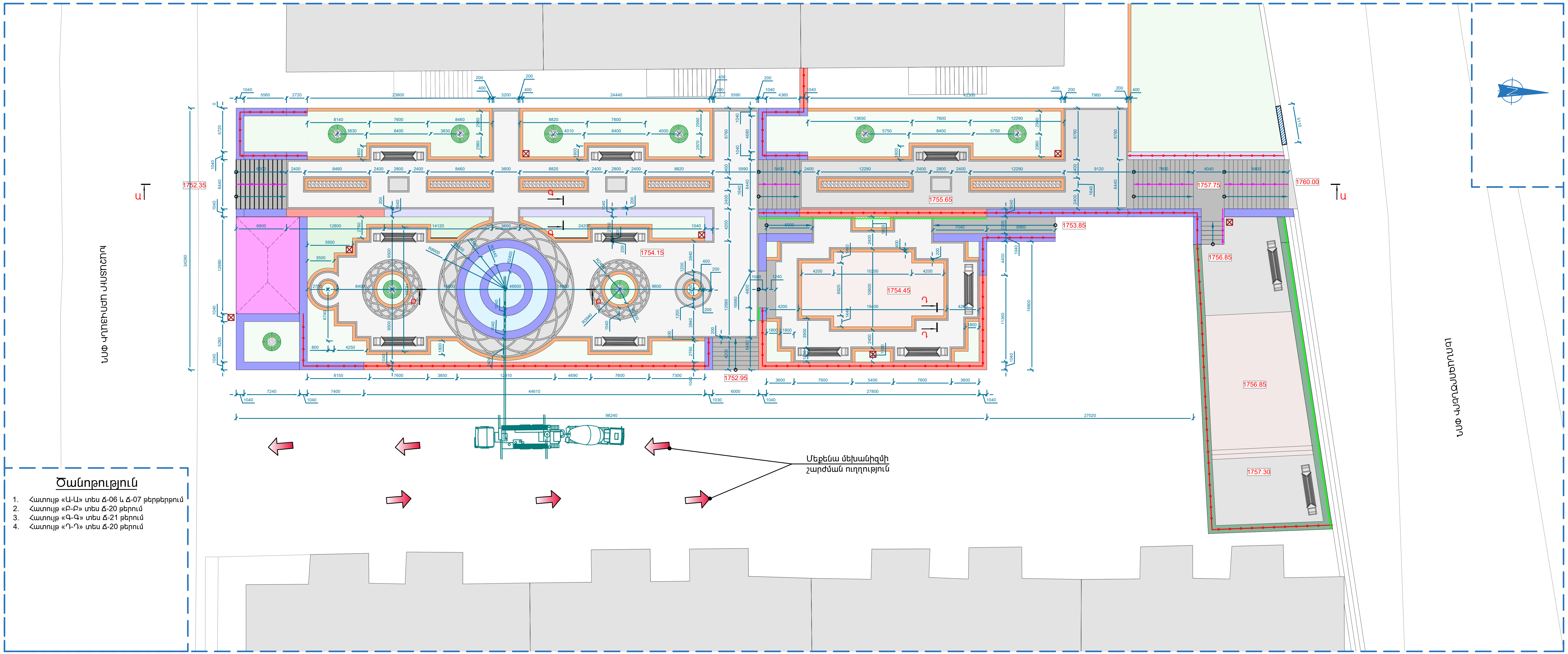

Ծանոթություն

1. Հատույթ «Ա-Ա» տես Ճ-06 և Ճ-07 թերթերթում
2. Հատույթ «Բ-Բ» տես Ճ-20 թերում
3. Հատույթ «Գ-Գ» տես Ճ-21 թերում
4. Հատույթ «Դ-Դ» տես Ճ-20 թերում

ՊԱՅՄԱՆԱԿԱՆ ՆՇԱՆՆԵՐ

- Սիզամարգ
- Գոյություն ունեցող տաղավար
- Գոյություն ունեցող բազմաբնակարան բնակելի շենքեր
- Մայթի գրանիտե սալիկներ մուգ գույնի
- Մայթի գրանիտե սալիկներ բաց գույնի
- Բետոնե եզրաքար 200 մմ լայնությամբ /գրանիտե երեսապատմաբ/
- Բետոնե եզրաքար 520 մմ լայնությամբ /բազալտե երեսապատմաբ/
- Նոր կառուցվող հենապատ
- Գոյություն ունեցող հենապատ
- Բազրիք «Ա»
- Բազրիք «Բ»
- Ռետինային հատակ
- Աղբաման
- Նկարազարդվող հատվածամաս
- Ավտոտնակների տանիքներում բետոնե պարապետի իրականացում

ՏՆՕՐԵՆ	Հ. ԽԱՉԱՏՐՅԱՆ		ՔԱՋԱՐԱՆԻ ՀԱՄԱՅՆՔԻ ԱԲՈՎՅԱՆ 4 ԵՎ 6 ՇԵՆՔԵՐԻ ՀԱՐԱԿԻՑ ԱՅԳՈՒ ԲԱՐԵԿԱՐԳՄԱՆ ՆԱԽԱԳԻԾ		
Ն.Գ.Ճ	Հ. ԲԱՂՈՅԱՆ				
			ՇԻՆԱՐԱՐՈՒԹՅԱՆ ԿԱԶՄԱԿԵՐՊՄԱՆ ՆԱԽԱԳԻԾ		
			ԲԱՐԵԿԱՐԳՄԱՆ ՀԱՏԱԿԱԳԻԾ	ՓՈՒԼ	ԹԵՐԹ	ԹԵՐԹԵՐ
				ԱՆ	ՇԿ- 05	6

ՀԱՐՏՇԻՆ
ՆԱԽԱԳԻԾ ԵՎ ԴԻԶԱՅՆ

ՇԻՆ ՄՈՆՏԱԺԱՅԻՆ ԱՇԽԱՏԱՆՔՆԵՐԻ ԿԱՏԱՐՄԱՆ ԺԱՄԱՆԱԿԱՑՈՒՅՑԸ ԸՍՏ ԱՇԽԱՏԱՆՔՆԵՐԻ ԵՎ ՏԵԽՆՈԼՈԳԻԱԿԱՆ ՀԱՋՈՐԴԱԿԱՆՈՒԹՅԱՆ

ԱՇԽԱՏԱՆՔՆԵՐԻ ՏԵՎՈՂՈՒԹՅՈՒՆԸ ՕՐԵՐՈՎ / ԸՆԴԱՄԵՆԸ՝ 360 ՕՐ /

Հ/Հ	Աշխատանքների անվանում	10	10	10	10	10	10	10	10	10	10	10	10	10	10	10	10	10	10	10	10	10	10	10	10	10	10	10	10	10	10	10	10	10	10	10	10
	Նախապատրաստական աշխատանքներ																																				
1	Բարեկարգման տարածքների լրացուցիչ ժամանակավոր ցանկապատում և ցանկապատի ապամոնտաժում, ժամանակավոր կոմունիկցիաների տեղադրում, մեխանիզմների ժամանակավոր կայանատեղիի համար հարթակի կարգավորում, պահեստային հարթակների կարգավորում , բանվորների հրահանգավորում էկոլոգիական և անվտանգության հարցերով																																				
	Բարեկարգման աշխատանքներ																																				
1	Գոյություն ունեցող սալվածքների բետոնե հենապատերի և շատրվանի քանդում																																				
2	Հենապատերի կառուցում																																				
3	Շատրվանների կառուցում																																				
4	Եզրաքարերի տեղադրում, աստիճանների տեղադրում, սալվածքների իրականացում, բուսահողի տեղադրում, սիզամարգերի ցանք																																				
	Շինարարական աղբի հավաքում, տեղափոխում																																				

ՏՆՕՐԵՆ	Հ. ԽԱՉԱՏՐՅԱՆ		ՔԱՋԱՐԱՆԻ ՀԱՄԱՅՆՔԻ ԱԲՈՎՅԱՆ 4 ԵՎ 6 ՇԵՆՔԵՐԻ ՀԱՐԱԿԻՑ ԱՅԳՈՒ ԲԱՐԵԿԱՐԳՄԱՆ ՆԱԽԱԳԻԾ	
Ն.Գ.Ճ	Հ. ԲԱԴՈՅԱՆ		ՇԻՆԱՐԱՐՈՒԹՅԱՆ ԿԱԶՄԱԿԵՐՊՄԱՆ ՆԱԽԱԳԻԾ	
			ԱՇԽԱՏԱՆՔՆԵՐԻ ԿԱՏԱՐՄԱՆ ԺԱՄԱՆԱԿԱՑՈՒՅՑ	ՓՈՒԼ: ԱՆ; ԹԵՐԹ: ՇԿ-06; ԹԵՐԹԵՐ: 6

ՀԱՐՏԵՇԻՆ
ՆԱԽԱԳԻԾ ԵՎ ԴԻԶԱՅՆ